Претензии по качеству принимаются по месту приобретения товара, либо:
ООО «БелАК-Рус»
г. Санкт-Петербург, Наб.Обводного канала, д.138, к.6, лит.А
Тел. +7 (812) 383-99-02
E-mail: info@belak.ru
WWW.BELAK.RU
Гарантия: 12 мес.

WWW.BELAK.RU

ТР ТС 020/2011 “Электромагнитная совместимость технических средств”
Утилизация оборудования осуществляется в соответствии с требованиями и нормами России и стран–участниц Таможенного Союза.

Изготовитель: Shaoxing Heybei Automotive Co.,ltd /Шаосинг Хэубэй Автомотив Ко Лтд.
Тел. +86–13967523833
Адрес производства: Shunyuan, Songxia Town, Shangyu Area Shaoxing City, Zhejiang Provice, China / Шунюань, Сонгся Таун, Шангью Ареа Шаосинг Сити, Джецианг Провинс, Китай.

Импортер: ООО «БелАК–Рус». Тел.+7 (812) 3839902
Адрес: 190020, Россия, г.Санкт–Петербург, наб.Обводного канала, д. 138, к. 6, лит. А.

Дата производства / Date of production_____

ГАРАНТИЙНЫЙ ТАЛОН

Гарантия не распространяется на повреждения, вызванные несчастным случаем, неправильным использованием или неправильной установкой.

Наименование продавца

_____

_____

Дата продажи

_____

Подпись продавца _____ Штамп продавца _____

*обязательно заполнение информации в гарантийном талоне



БелАК
БелАвтоКомплект

# Руководство по эксплуатации

## Компрессоры автомобильные для накачки шин

Серия
«Торнадо»

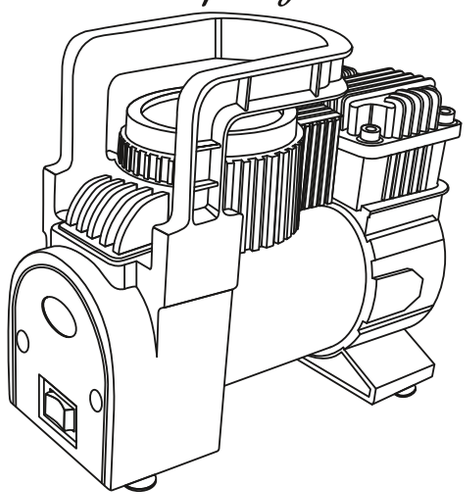

Список артикулов, для которых применимо данное руководство:

**БАК.99171, БАК.99169**

## I. Описание

Компрессоры автомобильные для накачки шин серии «Торнадо» предназначены для накачивания атмосферным воздухом автомобильных шин и камер различного размера, мотоциклетных и велосипедных шин, мячей, надувных матрасов, лодок и иных изделий, требующих накачивания атмосферным воздухом.

Компрессоры обеспечивают высокую производительность при небольшом потреблении энергии. Обладают пониженным уровнем шумности и компактными размерами.

**ВНИМАНИЕ! ДАННЫЕ КОМПРЕССОРЫ НЕ МОГУТ БЫТЬ ИСПОЛЬЗОВАНЫ ДЛЯ ПОСТОЯННОЙ ПОДАЧИ ВОЗДУХА. ИСПОЛЬЗОВАТЬ ТОЛЬКО ДЛЯ НАКАЧКИ ИЗДЕЛИЙ В СТРОГОМ СООТВЕТСТВИИ С ТРЕБОВАНИЯМИ ДАННОГО РУКОВОДСТВА.**

Перед использованием изделия внимательно прочитайте данное руководство.

WWW.BELAK.RU

## II. Технические характеристики

| Артикул | БАК.99171 «Торнадо-10» | БАК.99169 «Торнадо-20» |
|---|---|---|
| Напряжение | 12 V | 12 V |
| Давление | 6 атм | 6 атм |
| Мощность | 80 Вт | 100 Вт |
| Производительность | 30 л/мин | 35 л/мин |
| Рабочий ток | 6 А | 10 А |
| Подключение питания | В автомобильную розетку | В автомобильную розетку |
| Тип наконечника | Резьбовой | Резьбовой |
| Масса изделия | 0,9 кг | 1,1 кг |
| Дополнительные опции | — | Наличие фонаря* |

* Для включения фонаря переведите кнопку питания на корпусе компрессора в положение «II».

## III. Правила использования

1. Подключите провод питания компрессора к соответствующему участку бортовой сети автомобиля (розетка прикуривателя, либо клеммы аккумулятора, в зависимости от модели).

2. Установите компрессор на твёрдую ровную поверхность в непосредственной близости от накачиваемого колеса.

3. Подключите шланг подачи воздуха к вентилю колеса. Проверьте отсутствие утечек воздуха в местах соединения шланга с вентилем колеса и самим компрессором.

4. Переведите кнопку выключения питания на корпусе компрессора в положение «I».

5. Следите за показаниями манометра. При достижении нужного давления, переведите кнопку выключения питания на корпусе компрессора в положение «O».

6. Отсоедините шланг подачи воздуха от ниппеля колеса.

7. Отключите подачу питания на компрессор посредствам отключения провода питания от бортовой сети автомобиля.

## IV. Техника безопасности

### Внимание!

1. Во избежание повреждения компрессора и/или автомобиля подключайте компрессор к разъему с напряжением 12V и с допустимым током не более значения, указанного в таблице технических характеристик для данной конкретной модели.

2. Используйте компрессор только по прямому назначению. Любое нестандартное применение может привести к серьезной поломке компрессора и травмам.

3. Не применяйте компрессор в условиях повышенной концентрации взрывоопасных паров и аэрозолей.



БелАК
БелАвтоКомплект

4. Во время применения компрессора всегда контролируйте давление на манометре.

5. Компрессор полностью герметичен, не требует смазки и дополнительного обслуживания. Самостоятельная разборка компрессора может привести к травме и аннулирует гарантию.

6. Данный компрессор рассчитан на периодическую работу. Нагрузка в течение долгого времени приведет к перегреву и выходу компрессора из строя.

7. Работа компрессора не должна занимать более 10-15 минут (в зависимости от модели). Если вам необходимо использовать его дольше, то выключите компрессор и дайте ему остыть в течение 15 минут, прежде чем возобновить работу.

8. Во избежание повреждений шланга, манометра и выхода компрессора из строя, недопустима его эксплуатация при давлении, превышающем максимальное.

9. Во избежание разрядки автомобильного аккумулятора при применении компрессора, двигатель автомобиля должен работать.

10. В случае появления необычных шумов, запахов, вибраций или иных отклонений от обычной работы компрессора, обратитесь в сервисный центр.

11. Держите компрессор в недоступном для детей месте.

12. Никогда не оставляйте работающий компрессор без присмотра.

## V. Комплектация

1. Компрессор;
2. Упаковка;
3. 3 доп. адаптера шланга накачки;
4. Руководство по эксплуатации;
5. Сумка в подарок (БАК.99169).

## VI. Возможные неисправности и их устранение

| Неисправность | Рекомендации |
|---|---|
| Компрессор не работает или перегорает предохранитель прикуривателя | 1.Проверить, нет ли в разъеме прикуривателя грязи или посторонних предметов. При необходимости очистить разъем с помощью непроводящего ток предмета.<br>2. Проверить кабель питания компрессора на повреждения. |
| Компрессор медленно работает | 1.Слишком низкое напряжение - проверить состояние автомобильного аккумулятора, завести двигатель автомобиля.<br>2.Компрессор перегрет из-за продолжительного использования - отключить при-бор и подождать 30 минут. |
| Компрессор работает, но накачивания не происходит. | 1. Проверить, плотно ли подсоединен переходник.<br>2. Проверить шланг компрессора на повреждения. |

## VII. Транспортировка и хранение

Компрессор может транспортироваться всеми видами транспортных средств, обеспечивающих сохранность изделия. При транспортировке устройства должны выполняться (в зависимости от вида транспорта) требования, изложенные в правилах перевозки грузов по каждому виду транспорта.

Хранить в сухом помещении!