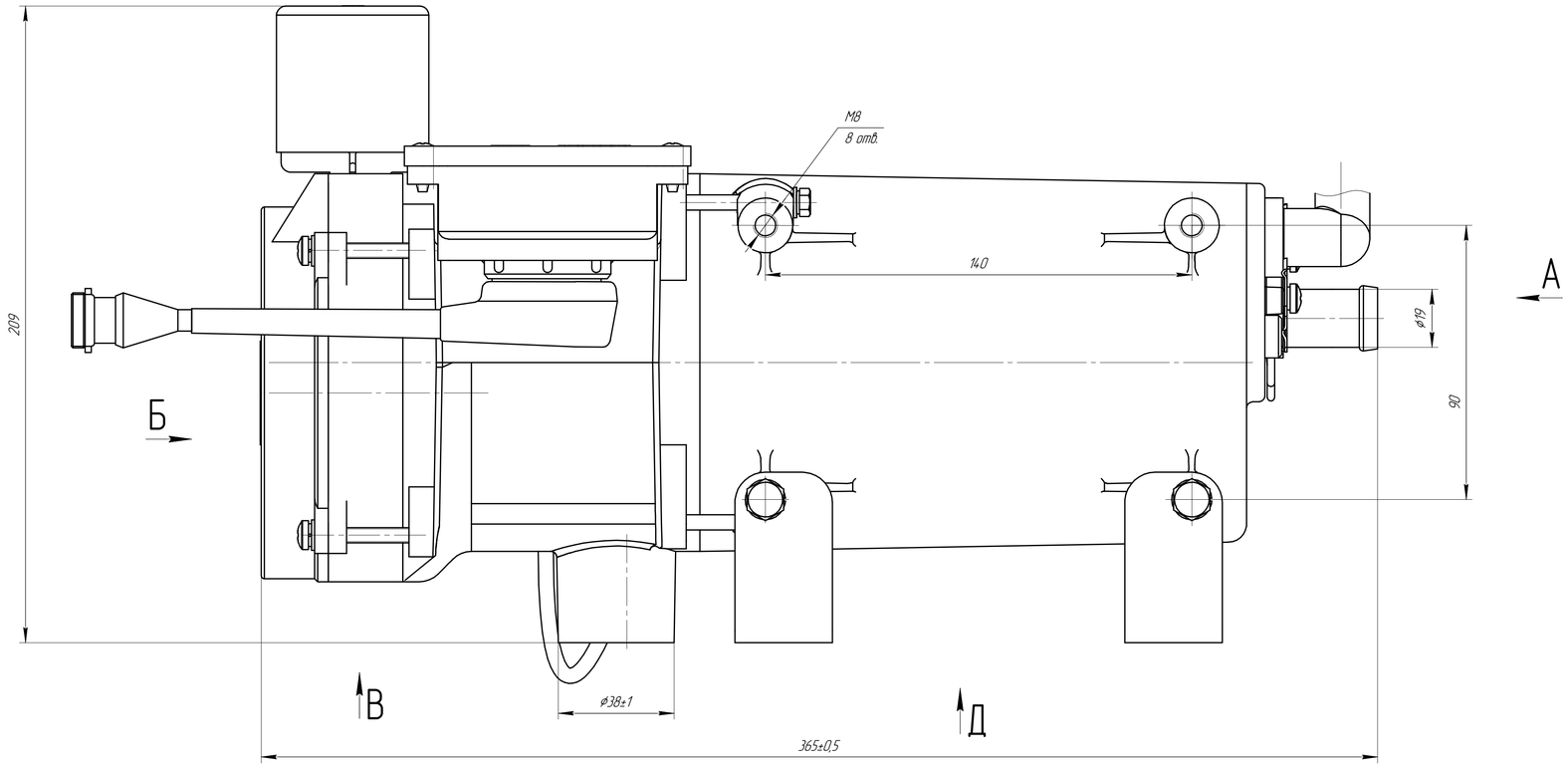

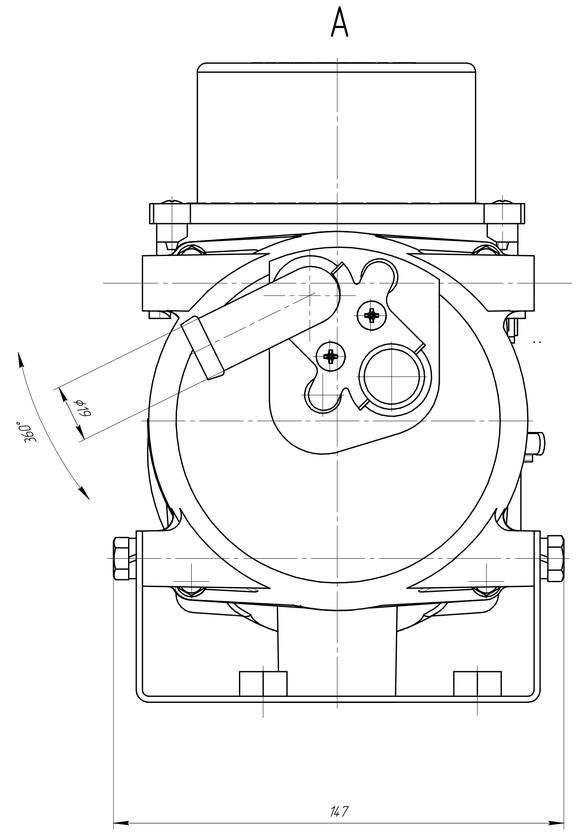

Г(2:1) ХР3

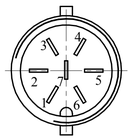

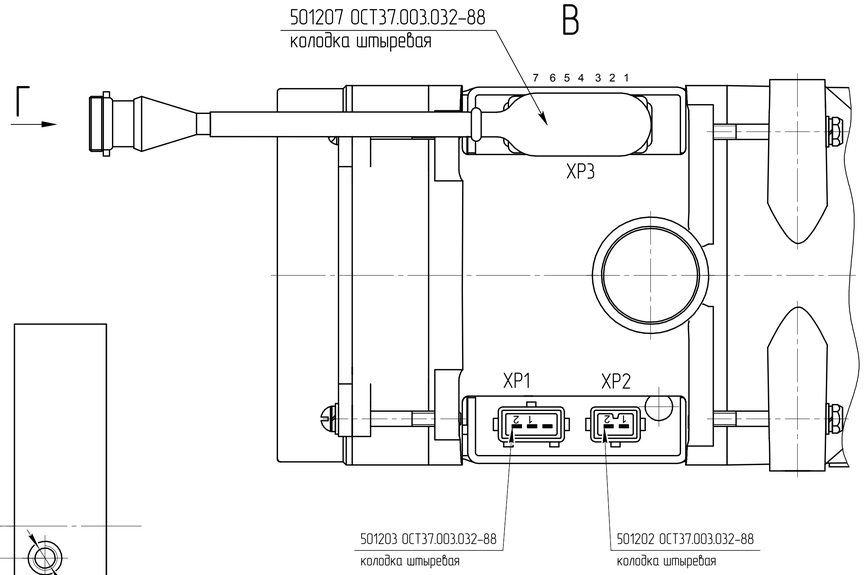

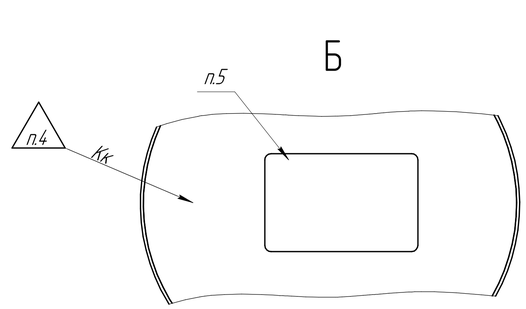

Д

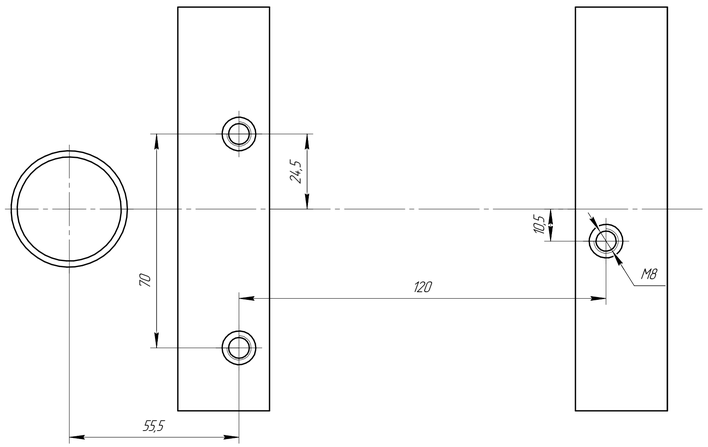

Номер контакта	Адрес Колодка ХР1
1	Топливный насос (+)
2	Топливный насос (–)

Номер контакта	Адрес Колодка ХР2
1	Электронасос (+)
2	Электронасос (–)

Номер контакта	Адрес Колодка ХР3
1	Реле
2	LIN
3	Реле
4	+24В
5	
6	+24В питание пульта управления
7	–24В (общий)

Таблица исполнений

Исполнение	Теплопроизводительность, кВт	Потребляемая мощность, Вт	Расход топлива, л/ч	Напряжение питания, В
Stream 90	9±0,9	90	1,1	24
Stream 120	12±1,2	110	1,46	24
Stream 160	16±1,6	130	1,95	24

1. Общие допуски по ГОСТ 30893.1-2002.
2. Присоединение к электрооборудованию транспортного средства выполнять согласно электрической схемы в соответствии с 16ЖД24.8106Р3.
3. Присоединительные колодки: колодка гнездовая 601202, 601203 по ОСТ37.003.032-88. Розетка СЦ7.601.607 ТУ4573-002-07585144-99.
4. Клеймо ОТК.
5. Товарный знак завода изготовителя, тип изделия, номинальные параметры и дата изготовления подогревателя указаны на табличке.
6. Название подогревателя в зависимости от исполнения см. табл. исполнений.

Изм.	Лист	№ докум.	Подп.	Дата	16ЖД24.8106.000-04 ГЧ		
Разраб.		Виноградов			Жидкостный подогреватель-отопитель Габаритный чертеж	Лит.	Масса	Масштаб 1:1
Пров.		Тихонов				Лист	Листов 1
Т.контр.						АО "ЭЛТРА-Термо"	
Н.контр.							
Утв.		Тихонов					

Перв. примен. | Справ. № | Подп. и дата | Инв. № дубл. | Взам. инв. № | Подп. и дата | Инв. № подл.

Копировал | Формат А1