30.8101.100AirPRO25-24 ГЧ

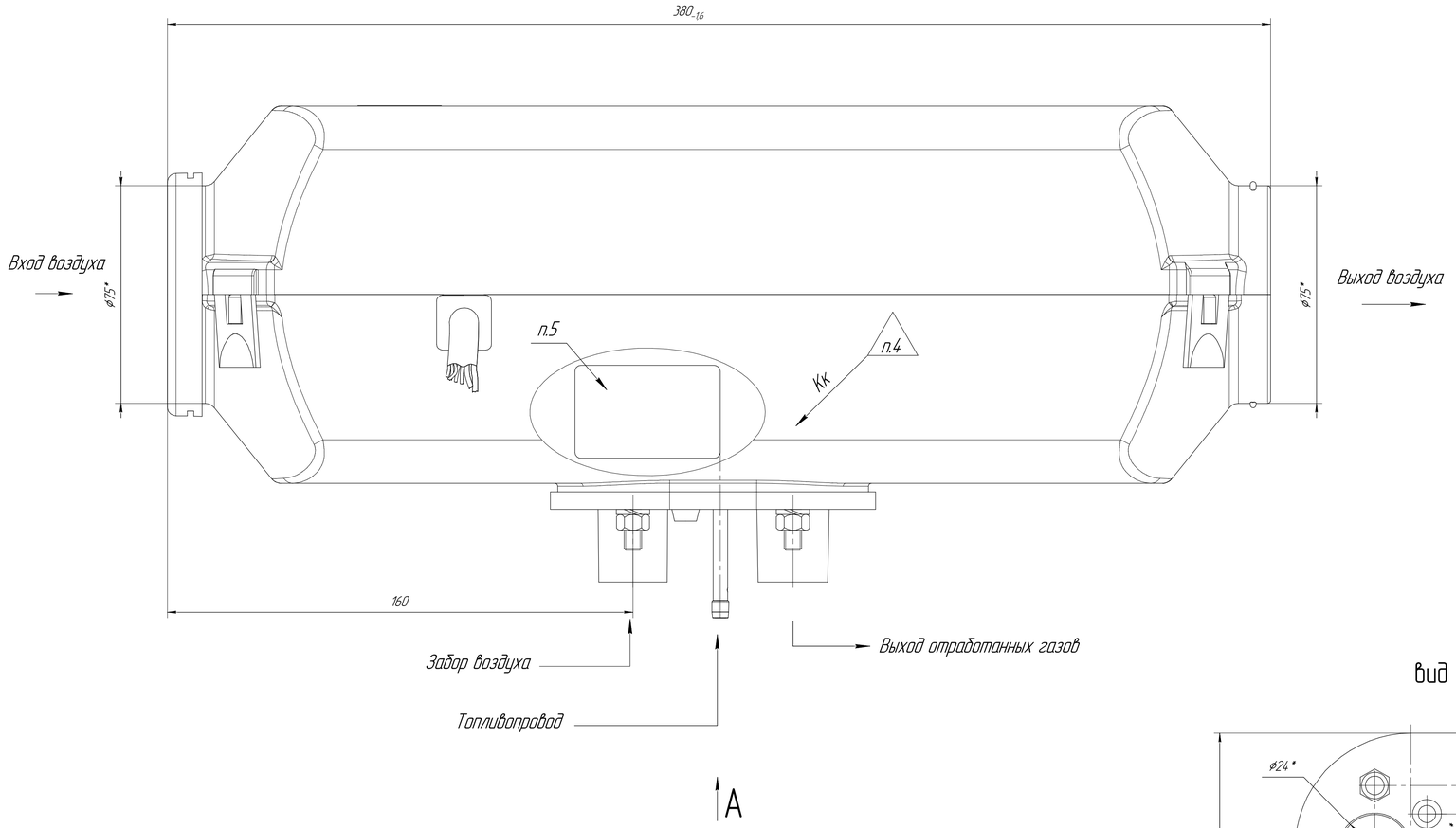


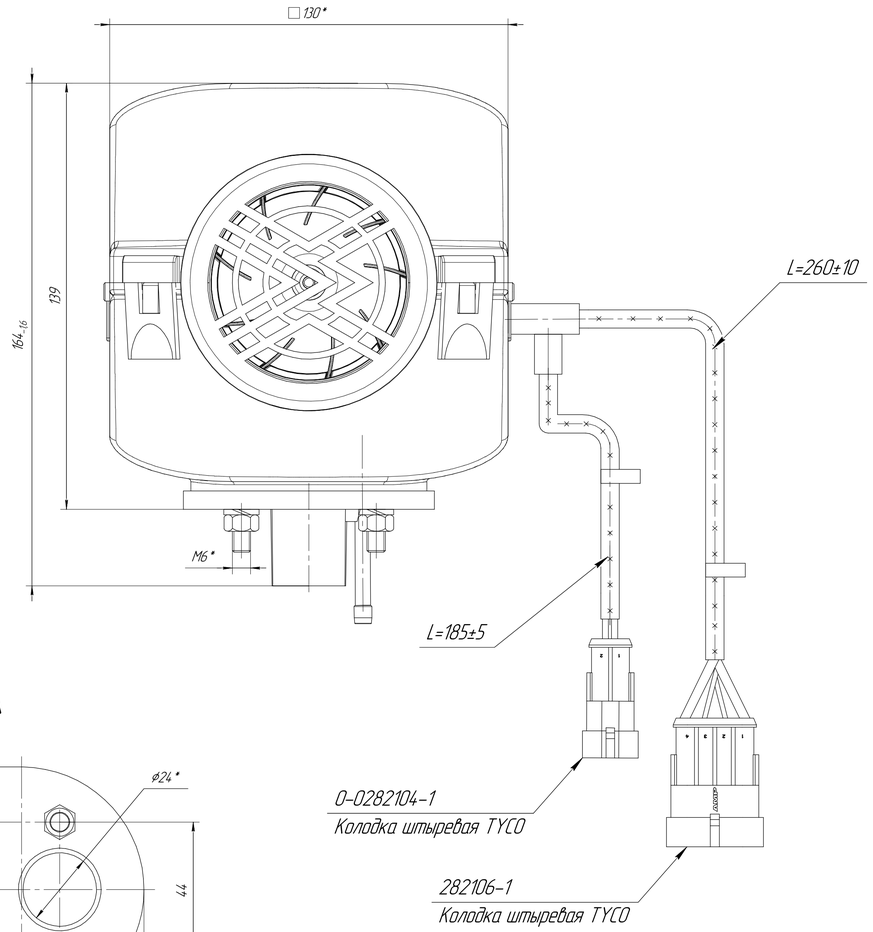


вид А

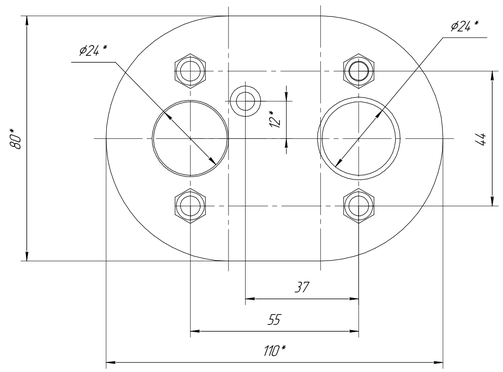


Положение монтажных отверстий

Направление горячего воздуха

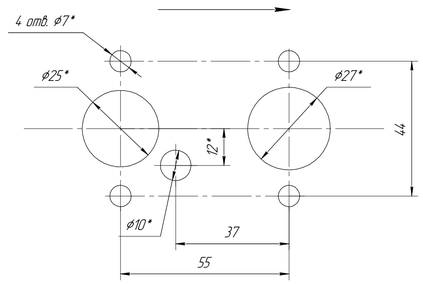


Направление горячего воздуха

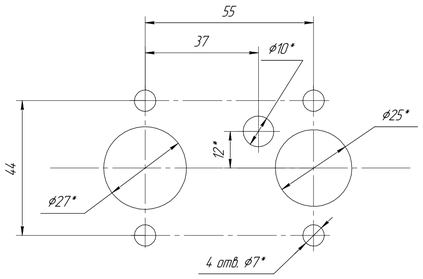


Технические характеристики

| Наименование параметров | Прамотроник AirPRO 25-24 |
|---|---|
| Номинальное напряжение питания, В | 24 |
| Вид топлива | ДТ по ГОСТ 305,<br>ГОСТ Р 52368-2005,<br>EN 590:2013. |
| Теплопроизводительность на режимах:<br>max, кВт<br>min, кВт | 2,5<br>0,9 |
| Потребляемая мощность, Вт:<br>При запуске (не более)<br>max | 100<br>40 |
| Расход топлива на режимах, л/час<br>max | 0,29 |
| Количество нагреваемого воздуха, $м^3$/час<br>max | 115 |
| Температура выхлопных газов, °С (не более) | 500 |
| Режим запуска и остановки | Ручной |
| Поддержание заданной температуры в салоне | Ручной/Авт. |

1. *Размеры для справок.
2. Предельные отклонения h14, $\pm IT\frac{14}{2}$.
3. Присоединение к электрооборудованию транспортного средства выполнять согласно электрической схемы 30.8101.000М2-PRO 34.
4. Клеймо ОТК.
5. Завод изготовитель, тип изделия, номинальные параметры и дата изготовления указаны в табличке на корпусе отопителя.

| | | | | | | | | |
|---|---|---|---|---|---|---|---|---|
| | | | | | 30.8101.100AirPRO25-24 ГЧ | | | |
| Изм. | Лист | № докум. | Подп. | Дата | Нагреватель | Лит. | Масса | Масштаб |
| Разраб. | | Шишков | | | | | 3,9 | 1:1 |
| Пров. | | Виноградов | | | | Лист | Листов 1 | |
| Т.контр. | | Шабанов | | | | | | |
| Н.контр. | | | | | АО"ЭЛТРА-Термо" | | | |
| Утв. | | Тихонов | | | | | | |

Перв. примен. | Справ. № | Подп. и дата | Инв. № дубл. | Взам. инв. № | Подп. и дата | Инв. № подл.

Копировал | Формат А1