Претензии по качеству принимаются по месту приобретения товара, либо:
ООО «БелАК-Рус»
г. Санкт-Петербург, Наб.Обводного канала, д.138, к.6, лит.А
Тел. +7 (812) 383-99-02
E-mail: info@belak.ru
WWW.BELAK.RU
Гарантия: 12 мес.

WWW.BELAK.RU

ТР ТС 020/2011 “Электромагнитная совместимость технических средств”
Утилизация оборудования осуществляется в соответствии с требованиями и нормами России и стран–участниц Таможенного Союза.

Изготовитель: Shaoxing Heybei Automotive Co.,ltd /Шаосинг Хэубэй Автомотив Ко Лтд.
Тел. +86–13967523833
Адрес производства: Shunyuan, Songxia Town, Shangyu Area Shaoxing City, Zhejiang Provice, China / Шунюань, Сонгся Таун, Шангью Ареа Шаосинг Сити, Джецианг Провинс, Китай.

Импортер: ООО «БелАК–Рус». Тел.+7 (812) 3839902
Адрес: 190020, Россия, г.Санкт–Петербург, наб.Обводного канала, д. 138, к. 6, лит. А.

Дата производства / Date of production_____

ГАРАНТИЙНЫЙ ТАЛОН

Гарантия не распространяется на повреждения, вызванные несчастным случаем, неправильным использованием или неправильной установкой.

Наименование продавца

_____

_____

Дата продажи

_____

Подпись продавца _____ Штамп продавца _____

*обязательно заполнение информации в гарантийном талоне

БелАК
БелАвтоКомплект

Руководство по эксплуатации

Компрессоры автомобильные для накачки шин

Серия
«Торнадо»

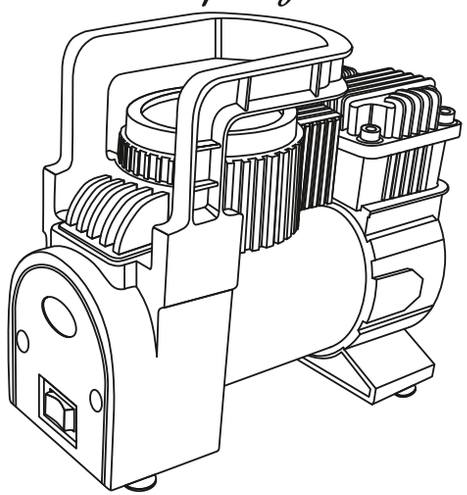

Список артикулов, для которых применимо данное руководство:

БАК.99171, БАК.99169

I. Описание

Компрессоры автомобильные для накачки шин серии «Торнадо» предназначены для накачивания атмосферным воздухом автомобильных шин и камер различного размера, мотоциклетных и велосипедных шин, мячей, надувных матрасов, лодок и иных изделий, требующих накачивания атмосферным воздухом.

Компрессоры обеспечивают высокую производительность при небольшом потреблении энергии. Обладают пониженным уровнем шумности и компактными размерами.

ВНИМАНИЕ! ДАННЫЕ КОМПРЕССОРЫ НЕ МОГУТ БЫТЬ ИСПОЛЬЗОВАНЫ ДЛЯ ПОСТОЯННОЙ ПОДАЧИ ВОЗДУХА. ИСПОЛЬЗОВАТЬ ТОЛЬКО ДЛЯ НАКАЧКИ ИЗДЕЛИЙ В СТРОГОМ СООТВЕТСТВИИ С ТРЕБОВАНИЯМИ ДАННОГО РУКОВОДСТВА.

Перед использованием изделия внимательно прочитайте данное руководство.

WWW.BELAK.RU

II. Технические характеристики

Артикул	БАК.99171 «Торнадо-10»	БАК.99169 «Торнадо-20»
Напряжение	12 V	12 V
Давление	6 атм	6 атм
Мощность	80 Вт	100 Вт
Производительность	30 л/мин	35 л/мин
Рабочий ток	6 А	10 А
Подключение питания	В автомобильную розетку	В автомобильную розетку
Тип наконечника	Резьбовой	Резьбовой
Масса изделия	0,9 кг	1,1 кг
Дополнительные опции	—	Наличие фонаря*

* Для включения фонаря переведите кнопку питания на корпусе компрессора в положение «II».

III. Правила использования

1. Подключите провод питания компрессора к соответствующему участку бортовой сети автомобиля (розетка прикуривателя, либо клеммы аккумулятора, в зависимости от модели).

2. Установите компрессор на твёрдую ровную поверхность в непосредственной близости от накачиваемого колеса.

3. Подключите шланг подачи воздуха к вентилю колеса. Проверьте отсутствие утечек воздуха в местах соединения шланга с вентилем колеса и самим компрессором.

4. Переведите кнопку выключения питания на корпусе компрессора в положение «I».

5. Следите за показаниями манометра. При достижении нужного давления, переведите кнопку выключения питания на корпусе компрессора в положение «O».

6. Отсоедините шланг подачи воздуха от ниппеля колеса.

7. Отключите подачу питания на компрессор посредствам отключения провода питания от бортовой сети автомобиля.

IV. Техника безопасности

Внимание!

1. Во избежание повреждения компрессора и/или автомобиля подключайте компрессор к разъему с напряжением 12V и с допустимым током не более значения, указанного в таблице технических характеристик для данной конкретной модели.

2. Используйте компрессор только по прямому назначению. Любое нестандартное применение может привести к серьезной поломке компрессора и травмам.

3. Не применяйте компрессор в условиях повышенной концентрации взрывоопасных паров и аэрозолей.

БелАК
БелАвтоКомплект

4. Во время применения компрессора всегда контролируйте давление на манометре.

5. Компрессор полностью герметичен, не требует смазки и дополнительного обслуживания. Самостоятельная разборка компрессора может привести к травме и аннулирует гарантию.

6. Данный компрессор рассчитан на периодическую работу. Нагрузка в течение долгого времени приведет к перегреву и выходу компрессора из строя.

7. Работа компрессора не должна занимать более 10-15 минут (в зависимости от модели). Если вам необходимо использовать его дольше, то выключите компрессор и дайте ему остыть в течение 15 минут, прежде чем возобновить работу.

8. Во избежание повреждений шланга, манометра и выхода компрессора из строя, недопустима его эксплуатация при давлении, превышающем максимальное.

9. Во избежание разрядки автомобильного аккумулятора при применении компрессора, двигатель автомобиля должен работать.

10. В случае появления необычных шумов, запахов, вибраций или иных отклонений от обычной работы компрессора, обратитесь в сервисный центр.

11. Держите компрессор в недоступном для детей месте.

12. Никогда не оставляйте работающий компрессор без присмотра.

V. Комплектация

1. Компрессор;
2. Упаковка;
3. 3 доп. адаптера шланга накачки;
4. Руководство по эксплуатации;
5. Сумка в подарок (БАК.99169).

VI. Возможные неисправности и их устранение

Неисправность	Рекомендации
Компрессор не работает или перегорает предохранитель прикуривателя	1.Проверить, нет ли в разъеме прикуривателя грязи или посторонних предметов. При необходимости очистить разъем с помощью непроводящего ток предмета. 2. Проверить кабель питания компрессора на повреждения.
Компрессор медленно работает	1.Слишком низкое напряжение - проверить состояние автомобильного аккумулятора, завести двигатель автомобиля. 2.Компрессор перегрет из-за продолжительного использования - отключить при-бор и подождать 30 минут.
Компрессор работает, но накачивания не происходит.	1. Проверить, плотно ли подсоединен переходник. 2. Проверить шланг компрессора на повреждения.

VII. Транспортировка и хранение

Компрессор может транспортироваться всеми видами транспортных средств, обеспечивающих сохранность изделия. При транспортировке устройства должны выполняться (в зависимости от вида транспорта) требования, изложенные в правилах перевозки грузов по каждому виду транспорта.

Хранить в сухом помещении!