БелАК
БелАвтоКомплект

Паспорт изделия
Электродвигатель отопителя

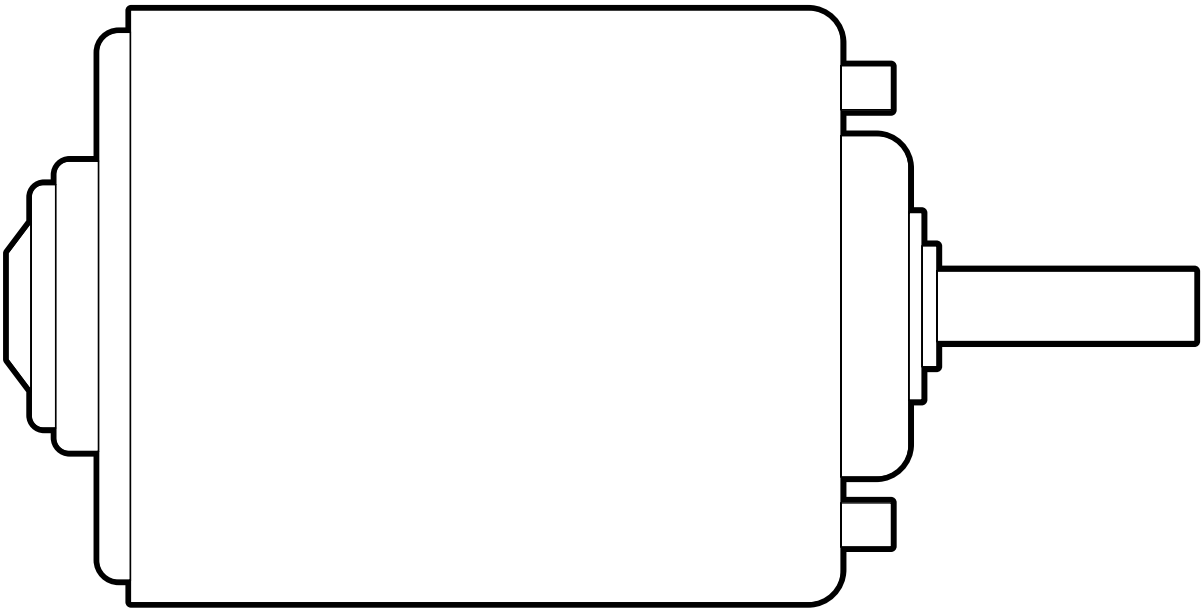

Список артикулов, для которых применимо данное пособие:
БАК.00006, БАК.11812, БАК.00005, БАК.00002,
БАК.00003, БАК.00004, БАК.00008

Перед использованием изделия внимательно прочтите данное руководство.

Содержание

Предназначение изделия и краткое описание 3
Схема устройства 3
Основные технические характеристики 3
Принцип работы 4
Рекомендации по установке 4
Гарантийные обязательства и срок службы 4
Сведения о сертификации 4

I . ПРЕДНАЗНАЧЕНИЕ ИЗДЕЛИЯ И КРАТКОЕ ОПИСАНИЕ

Электродвигатель отопителя БелАК **БАК.00006** (ан.:19.3730), **БАК.00005** (ан.: МЭ226В), **БАК.00002** (ан.:МЭ250), **БАК.11812** (ан.:197.3730), **БАК.00003** (ан.:МЭ236), **БАК.00004** (ан.:МЭ237), **БАК.00008** (ан.:ДП60), является элементом отопителя салона автомобиля. Именно данное устройство обогревает салон при различных погодных условиях. Кроме того, данное изделие предназначено для противодействия запотеванию стекол, а так же повышает комфортность пребывания в автомобиле за счет регулирования температуры воздуха в соответствии с климатическими условиями.

I I . СХЕМА УСТРОЙСТВА

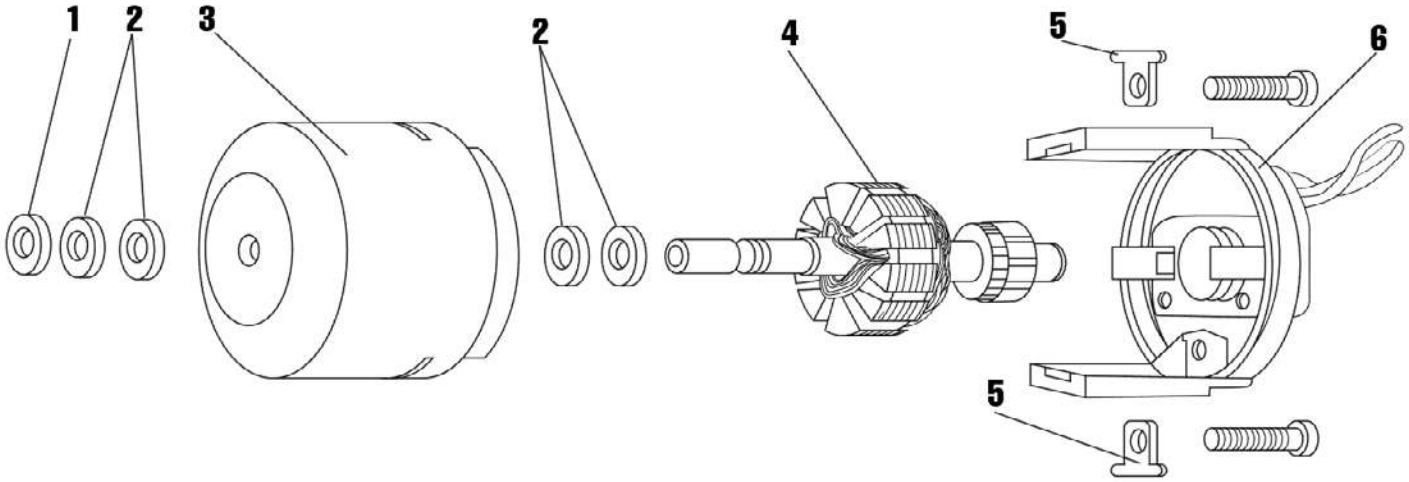

1 - стопорная шайба, **2** - шайбы, **3** - корпус, **4** - якорь, **5** - сухари, **6** - крышка.

I I I . ОСНОВНЫЕ ТЕХНИЧЕСКИЕ ХАРАКТЕРИСТИКИ

артикул	наименование	напряжение	мощность	применяемость
БАК.00006	Электродвигатель отопителя	12 V	40 Вт	ГАЗ, ПАЗ
БАК.00005	Электродвигатель отопителя	24 V	40 Вт	УРАЛ
БАК.00002	Электродвигатель отопителя	24 V	40 Вт	КАМАЗ, КРАЗ
БАК.11812	Электродвигатель отопителя	12 V	60 Вт	ГАЗ, ЗИЛ
БАК.00003	Электродвигатель отопителя	12 V	25 Вт	ГАЗ, ЗИЛ
БАК.00004	Электродвигатель отопителя	24 V	25Вт	КАМАЗ, МАЗ
БАК.00008	Электродвигатель отопителя	24 V	40 Вт	КАМАЗ

I V . ПРИНЦИП РАБОТЫ

Электрический двигатель представляет из себя электрическую машину, или электромеханический преобразователь, который способствует преобразованию электрической энергии в механическую, при этом выделяя тепло. Что же касается конструктивной составной, то такого рода печка салона автомобиля не представляет из себя сложного устройства. Тепло распространяется в салоне по воздуху и возникает непосредственно от работающего двигателя. Нагревающийся тосол, который циркулирует в охладительной системе двигателя внутреннего сгорания, попадает непосредственно в отопительную систему, откуда достигает радиатора печки, который выполняет функцию батареи. Через соты радиатора устройство вентилятора прогоняет забортный воздух, посредством чего воздух прогревается и поступает в салон напрямую через воздуховоды. Тосол, проходящий через радиатор отопителя, непременно возвращается в двигатель внутреннего сгорания. Весь этот процесс обеспечивает нахождение радиатора в постоянно высоких температурных условиях. Именно таким образом происходит функционирование печки отопителя на большей части моделей автомобилей.

V . РЕКОМЕНДАЦИИ ПО УСТАНОВКЕ

Установку электродвигателя отопителя рекомендуется производить на сертифицированных станциях обслуживания.

ВНИМАНИЕ! Неисправный электродвигатель отопителя рекомендуется заменить новым.

V I . ГАРАНТИЙНЫЕ ОБЯЗАТЕЛЬСТВА И СРОК СЛУЖБЫ

Производитель гарантирует соответствие изделия требованиям технических условий при соблюдении потребителем условий эксплуатации, транспортировки и хранения.
Гарантийный срок на изделие 6 месяцев со дня продажи. Обязательно заполнение гарантийного талона (см. на обороте).
Дату изготовления смотрите на упаковке.
Срок службы изделия 5 лет.
Срок годности (срок хранения) 7 лет.*

**Примечание - На срок хранения влияет температура хранения ниже или выше 10°С. Хранение при температуре выше 10°С сокращает срок хранения приблизительно на 50%, хранение при температуре ниже 10°С увеличивает срок хранения приблизительно на 100%. При длительном хранении (более 50% срока годности) изделия, без использования, перед применением рекомендуется заменить гидравлическое масло и проверить сохранность РТИ.*

V I I . СВЕДЕНИЯ О СЕРТИФИКАЦИИ

Изделие соответствует требованиям ГОСТ 28751-90, ГОСТ 29157-91
Изделие соответствует ТР ТС 018/2011 «О безопасности колёсных транспортных средств»
Изделие соответствует требованиям сертификации Таможенного Союза

Претензии по качеству принимаются по месту приобретения товара, либо:
ООО «БелАК-Рус» г. Санкт-Петербург, Старо-Петергофский проспект, дом 24, корпус 6, литер «А»
Тел. +7 (812) 383-99-02
E-mail: info@belak.ru
WWW.BELAK.RU
Произведено в КНР
Гарантия: 6 мес.*

Гарантийный талон:

Обязательна установка в сертифицированном центре технического обслуживания автомобилей СТО или автомастерской.

Условия гарантии:
Гарантия не распространяется на повреждения вызванные: естественным износом, несчастным случаем, неправильным использованием или неправильной установкой. Гарантийные обязательства не распространяются на изделия со следами внесения любых конструктивных изменений (включая сборку/разборку за исключением доступа к фильтрующим элементам и другим частям изделия, требующим периодического сервисного обслуживания) и изделия, имеющие механические повреждения, за исключением повреждений, явившихся следствием дефекта конструкции устройства.

С условиями гарантии ознакомлен _____ / _____ / _____ 20___ г.

Наименование продавца _____

Дата продажи _____

Подпись продавца _____ Штамп продавца

Наименование СТО _____

Дата установки _____

Особые отметки при установке _____

Подпись мастера СТО _____ Штамп СТО

*обязательно заполнение всей информации в гарантийном талоне