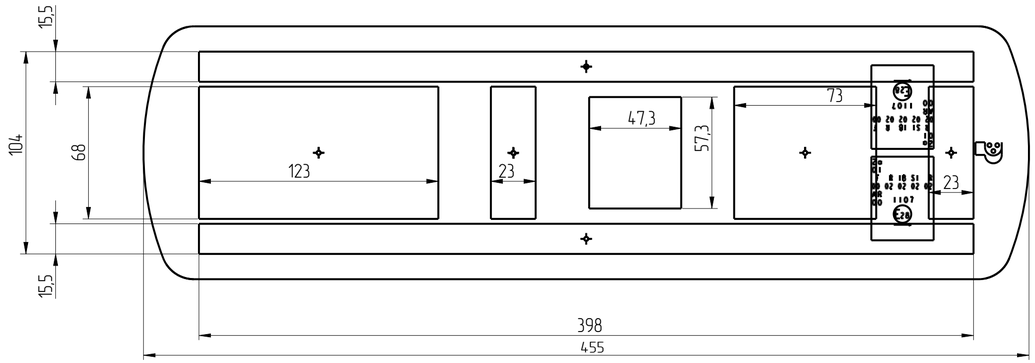

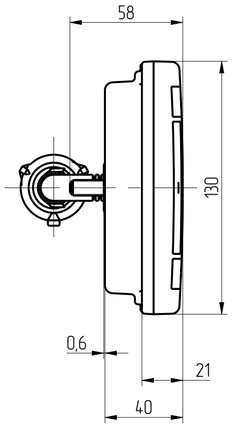

Таблица 2

Обозначение	Наименование	Напряжение,В	Прим.
112.08.69.00.000-02	Фонарь задний	24	Правый
112.08.69.00.000-03	Фонарь задний	24	Левый

Таблица 1

Наименование сигнала	Мощность не более, Вт
Указатель поворота	3,5
Задний противотуманный огонь	7,9
Задняя фара	3,9
Задний габаритный и контурный огни	0,3
Стоп-сигнал	3,5

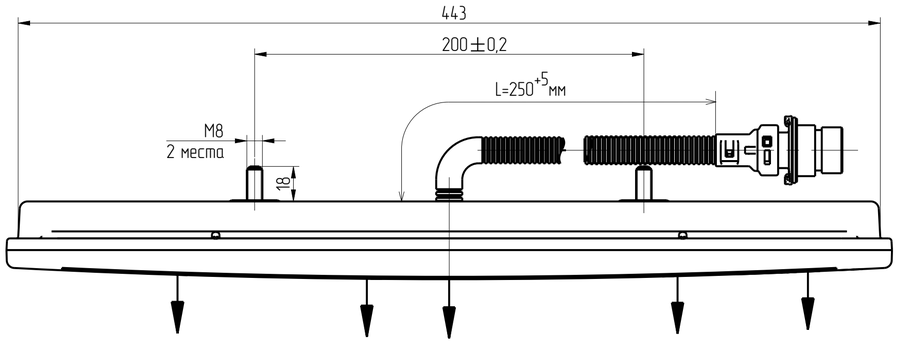

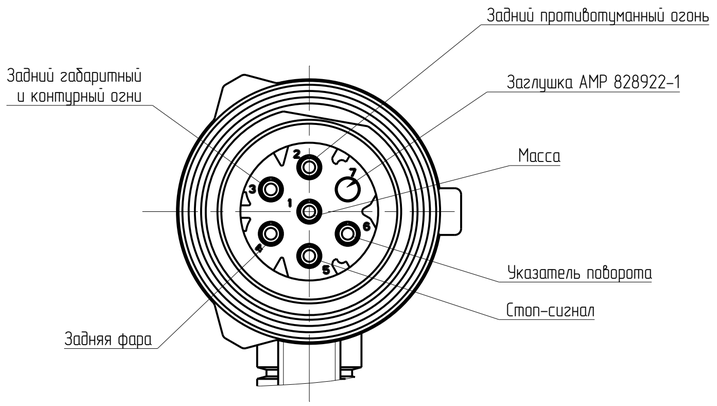

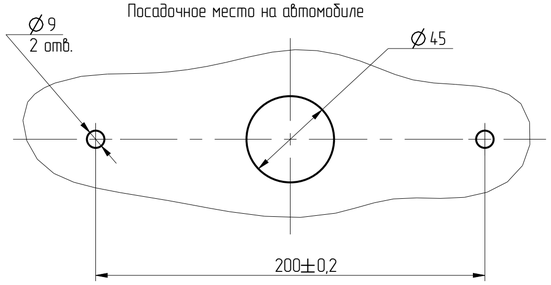

1. Секция указателя поворота. Цвет автожелтый. Размеры освещающей поверхности: 15,5х398 мм.
2. Секция заднего противотуманного огня. Цвет красный. Размеры освещающей поверхности: 68х123 мм.
3. Секция задней фары. Цвет белый. Размеры освещающей поверхности: 15,5х398 мм.
4. Секция заднего габаритного огня. Цвет красный. Размеры освещающей поверхности: 68х23 мм.
5. Светоотражающее устройство. Цвет красный.
6. Секция стоп-сигнала. Цвет красный. Размеры освещающей поверхности: 68х73.
7. Секция контурного огня. Цвет красный.Размеры освещающей поверхности:68х23.
8. Разъем 7-ми контактный 1718230-1 фирмы "Tyco Electronics", или СЦБ-7В ФБ.3723.006 ТУ ОАО "Завод Копир".
9. Степень защиты от проникновения пыли и воды IP 67 по ГОСТ 14254