30.8101000-44М ГЧ

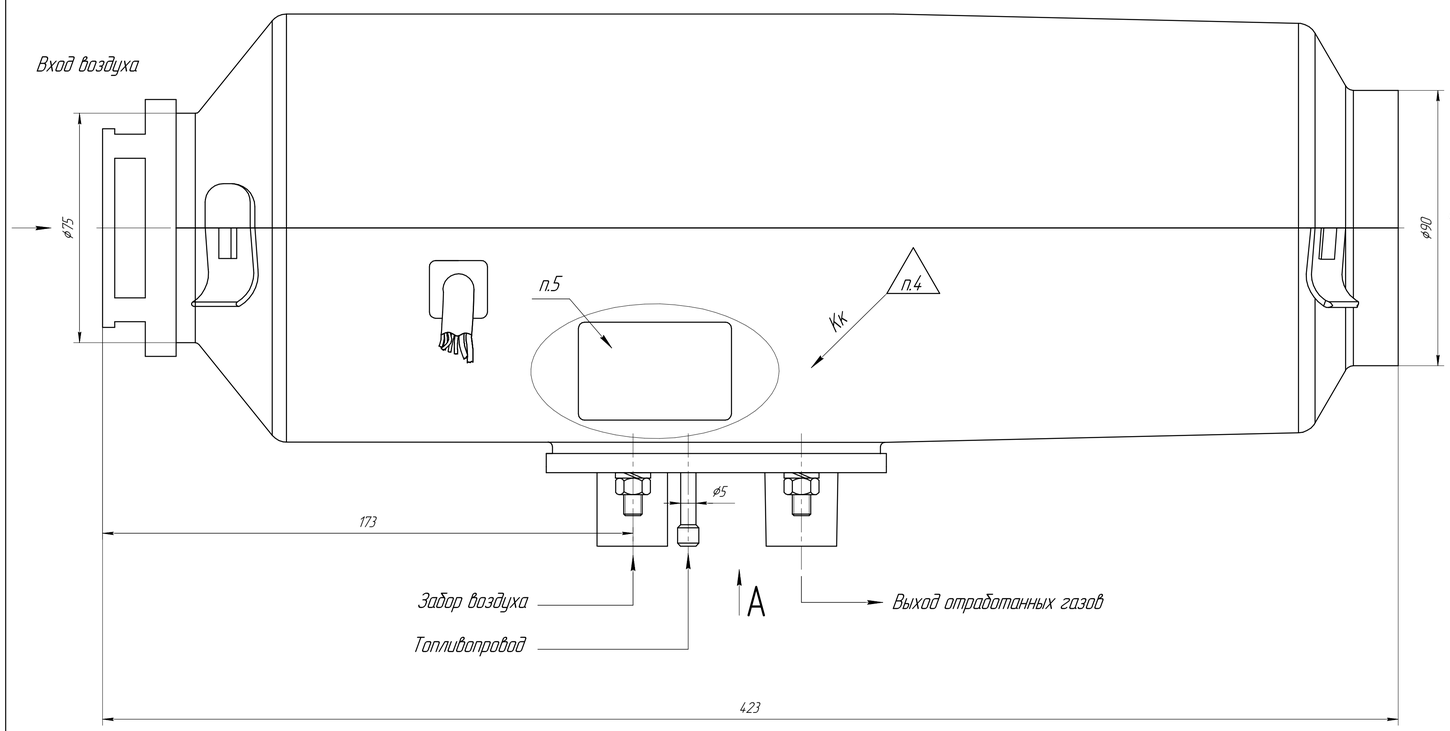

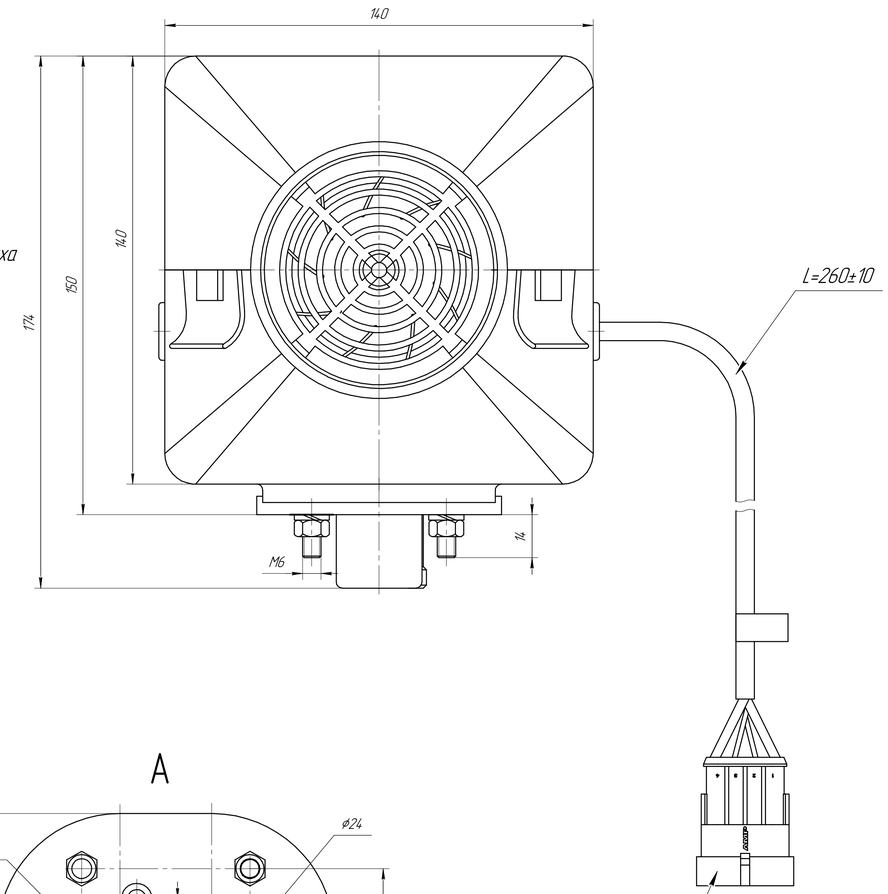

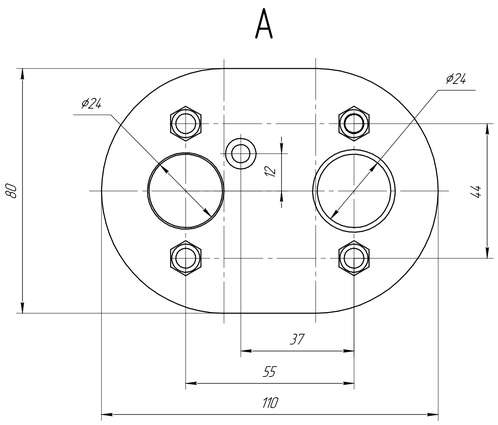

Технические характеристики

Наименование параметров	Прамотроник-44Д-24 (-12)
Номинальное напряжение питания, В	24 (12)
Вид топлива	ДТ по ГОСТ 305
Теплопроизводительность на режимах: max, кВт min, кВт	 4,4 1,5
Потребляемая мощность, Вт: При запуске (не более) max min	 100 40 18
Расход топлива на режимах, л/час max min	 0,51 0,25
Количество нагреваемого воздуха, $м^3$/час max min	 140 60
Разность температур на выходе и входе Δt_{max} °С (не более)	90
Температура выхлопных газов, °С (не более)	500
Режим запуска и остановки	Ручной
Поддержание заданной температуры в салоне	Ручной/Авт.

Положение монтажных отверстий

Направление горячего воздуха

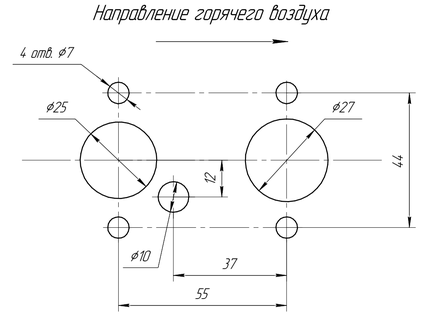

Направление горячего воздуха

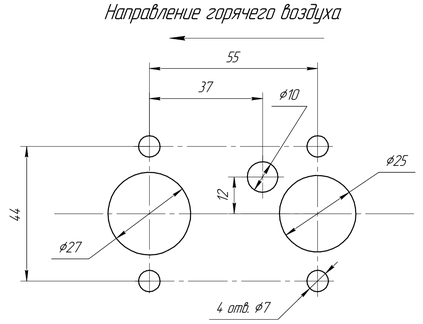

1. *Размеры для справок.
2. Предельные отклонения h14, $\pm\frac{IT14}{2}$.
3. Присоединение к электрооборудованию транспортного средства выполнять согласно электрической схеме 30.8101.000 Э4.
4. Клеймо ОТК.
5. Завод изготовитель, тип изделия, номинальные параметры и дата изготовления указаны в табличке на корпусе отопителя.

Изм.	Лист	№ докум.	Подп.	Дата
Разраб.		Виноградов		
Пров.		Тихонов		
Т.контр.				
Н.контр.				
Утв.		Тихонов		

30.8101.000-44М ГЧ

Отопитель воздушный
Габаритный чертеж

Лит.	Масса	Масштаб
		1:1
Лист	Листов 1	

АО "ЭЛТРА-Термо"

Копировал

Формат А1

Перед. примен.
Справ. №
Подп. и дата
Инв. № дубл.
Взам. инв. №
Подп. и дата
Инв. № подл.