ПРЕТЕНЗИИ ПО КАЧЕСТВУ ПРИНИМАЮТСЯ
ПО МЕСТУ ПРИОБРЕТЕНИЯ ТОВАРА, ЛИБО:

ООО «БелАК-Рус»
Россия, г.Санкт-Петербург, Наб.Обводного канала,
д.138, к.6, лит.А (въезд со стороны Старо-Петергофского пр.)

тел.: +7 (812) 383-99-02
e-mail: info@belak.ru

WWW.BELAK.RU

Сделано в КНР

Гарантия: 6 мес.*

Гарантийный талон

Гарантия не распространяется на повреждения, вызванные несчастным случаем, неправильным использованием или неправильной установкой.

Наименование продавца _____

_____

Дата продажи _____

Подпись продавца _____ Штамп продавца _____

*обязательно заполнение информации в гарантийном талоне

БелАК
БелАвтоКомплект

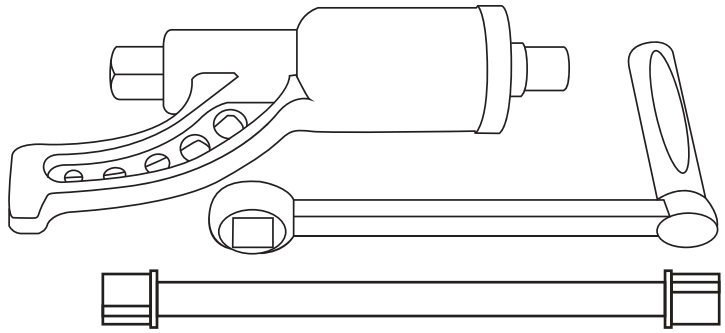

Руководство по эксплуатации

ДВУХСКОРОСТНЫЕ МЕХАНИЧЕСКИЕ ГАЙКОВЕРТЫ БЕЛАК

БАК.00021 / БАК.00022 / БАК.10019 / БАК.10020

Грузовой гайковерт «БелАК» с двумя скоростными режимами обеспечивает эффективное усиление крутящего момента (до 64 раз) для удобного откручивания прочных соединений при минимальной нагрузке на руки оператора. Работает с усилением вращения и без него. Для более удобного использования гайковёрт снабжен подвижной лапкой и удлинителем штока (опционально).

1. УСТРОЙСТВО И ПРИНЦИП РАБОТЫ

Переключатель скорости вращения применяется для изменения значения передаточного числа усилителя крутящего момента. Смена режимов работы осуществляется посредством вытягивания наружу или вдавливания внутрь переключателя.

В положении "низкая скорость" развивается максимальное значение крутящего момента, значение передаточного числа составляет 1:64, нагрузка на вороток до 25 кг. Применяется для срыва и окончательной затяжки колесных гаек.

В положении "максимальная скорость" передаточное число составляет 1: 4 . Применяется для предварительного закручивания гаек пред окончательной затяжкой или для быстрого откручивания.

Таблица технических характеристик 2-х скоростных гайковертов «БелАК»

Артикул	Название	Квадрат	Передаточное число	Материал	Крутящий момент	Комплектация
БАК.00021	Гайковерт механический двухскоростной "Ньютон" 32*33	1" (25 мм.)	Низкая скорость 1:64 Высокая скорость 1:4	Литой чугун / легированная сталь	4800 Н/м.	Гайковёрт; головки: 1" х32, 1" х33; пластиковый кейс.
БАК.00022	Гайковерт механический удлиненный двухскоростной "Ньютон" 32*33					Гайковёрт; головки: 1" х32, 1" х33; пластиковый кейс.
БАК.10019	Гайковерт механический двухскоростной "Ньютон"					Гайковёрт, пластиковый кейс.
БАК.10020	Гайковерт механический удлиненный двухскоростной "Ньютон"					Гайковёрт, пластиковый кейс.

WWW.BELAK.RU