исполнение для "ПАЗ"

Рис. 1

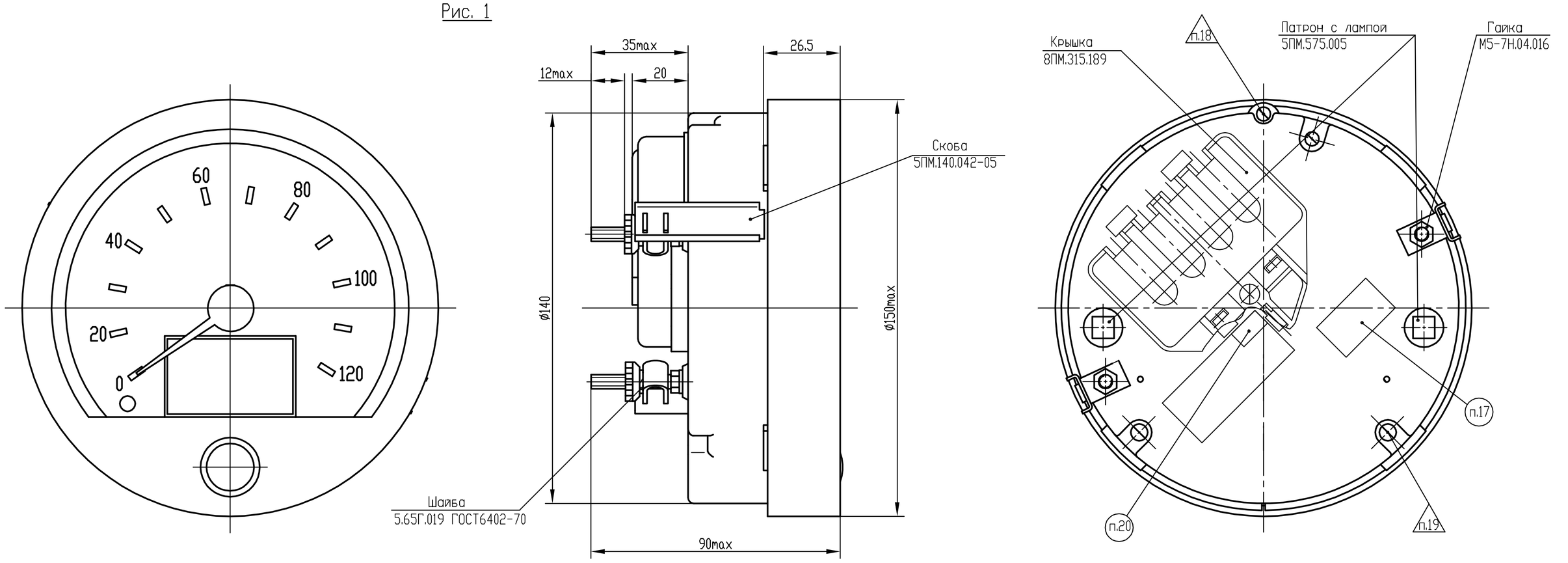

Посадочное место

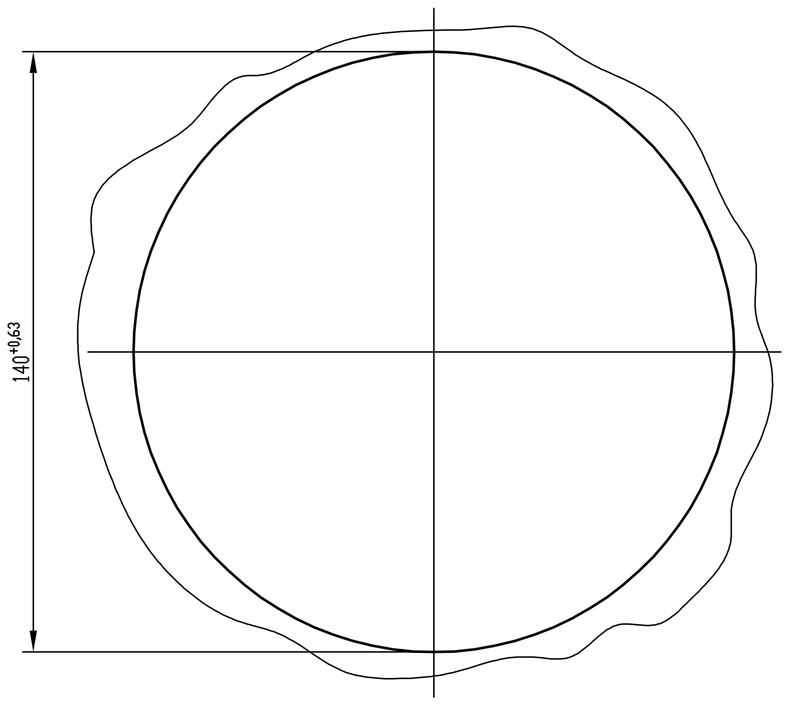

Таблица 1

Колодка	Контакт	Назначение
A	1	Vg - аккумулятор
	2	Vb - подсветка
	3	Vr - замок зажигания
	4	Резерв
	5	Резерв
	6	GND
	7	Резерв
	8	Превышение скорости
B	1	+8V
	2	GND
	3	Вход датчика
	4	Резерв
	5	Резерв
	6	GND
	7	Скорость
	8	Путь
C	1	Резерв
	2	Не используется
	3	Резерв
	4	Резерв
	5	Нагрузка
	6	Резерв
	7	Резерв
	8	Резерв
D	1	Приемник UART
	2	Передатчик UART
	3	Скорость
	4	GND
	5	Резерв
	6	GND
	7	Резерв
	8	Малая скорость

Рис. 2

Остальное см. рис 1

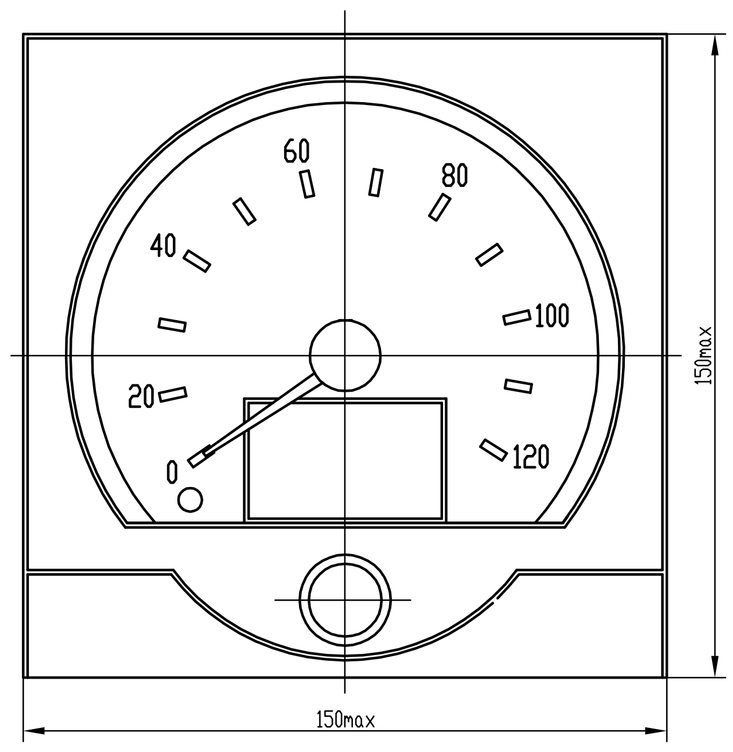

Пломбировка

Вариант 1

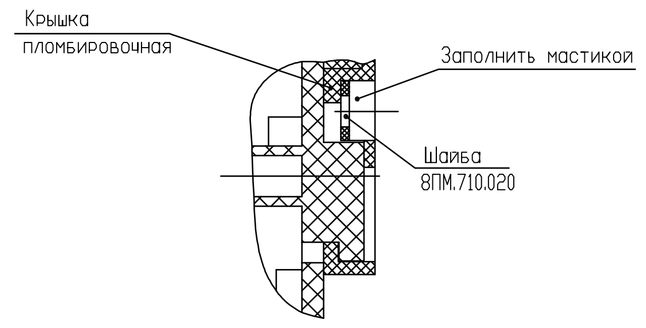

Вариант 2

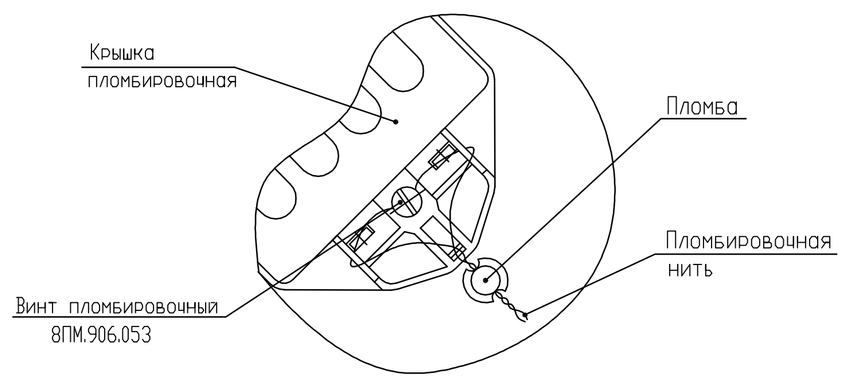

Таблица 2

Обозначение	Тип прибора	Рис.	Напряжение питания, В	Масса, кг
ЗПМ.499.393	ПА8090 "ПАЗ"	1	24	0,475
-01	ПА8090-1 "ПАЗ"	2	24	0,495
-02	ПА8090-2 "ПАЗ"	1	12	0,52
-03	ПА8090-3 "ПАЗ"	2	12	0,545
-04	ПА8090 "МАЗ"	1	24	0,455
-05	ПА8090-1 "МАЗ"	2	24	0,475
-06	ПА8090 "КАМАЗ"	1	24	0,455
-07	ПА8090-1 "КАМАЗ"	2	24	0,475

1. Декоративная крышка, фон шкалы, колпачок стрелки - черного цвета. Цифры, отметки, надписи - белого цвета. Стрелка - оранжевого цвета.
2. Для освещения шкал применены лампы А24-1,2 ГОСТ 2023.1-88 (для исполнения-00,-01,-02,-03) или светодиоды (для исполнения -04,-05,-06,-07). Патроны с лампами устанавливаются с тыльной стороны прибора. Подсвет шкал - лунно-белого цвета.
3. Для сигнализации аварийного режима применен светодиод (цвет сигнализатора - красный). Светодиод расположен внутри прибора.
4. Номинальное напряжение системы электрооборудования указано в таблице.
5. Подсоединение проводов к прибору при помощи колодок AMP 00927 365 белый - контакты A, AMP 00927 366-1 желтый - контакты B, AMP 00927 367-1 красный - контакты C, AMP 00927 368-1 коричневый - контакты D.
6. В приборе применен дисплей для отображения общего пробега, суточного пробега, текущего времени и для работы в технологическом режиме; кнопка для переключения показаний, отображающихся на дисплее.
7. Пароль для входа в технологический режим установленный на заводе - изготовителе "1111".
8. Диапазон изменения программируемого коэффициента от 1001 до 25000.
9. Прибор работает в комплекте с одним из датчиков: ПД8089, ПД8089-1 ТУ РБ 300125187.207-2004, ПД8093 ТУ BY 300125187.211-2005, 2159.01 VDO KIENZLE, 2159.50 VDO KIENZLE, либо другими датчиками имеющими выход с низким уровнем сигнала от 0 до 1,4 В и высоким уровнем сигнала свыше 4В.
10. Приборы (исполнения-00,-01,-02,-03) укомплектованы ключем 8ПМ.484.000 для монтажа патронов с лампами.
11. Толщина панели для крепления прибора от 1 до 3 мм.
12. Прибор закреплен на панели с помощью двух скоб 5ПМ.140.042-05 и гаек 8ПМ.946.068 или М5-7Н.04.016 (в зависимости от исполнения). Усилие затяжки гаек 0,3-0,5 Н.м.
13. Расположения прибора на панели (20-35)° от вертикали.
14. Место подключения прибора закрыто пломбировочной крышкой 8ПМ.315.189 или 8ПМ.315.189-01 (в зависимости от исполнения). Пломбировка крышки может осуществляться по двум вариантам. При варианте "2" усилие затяжки пломбировочного винта 8ПМ.906.053 0,3-0,5 Н.м.
15. Климатическое исполнение прибора У2Т2 по ГОСТ 15150-69.
16. Степень защиты прибора от проникновения посторонних тел и воды - IP5X по ГОСТ 14254-96.
17. Дата изготовления и номер прибора..
18. Клеймо ОТК.
19. Клеймо Государственной поверки.
20. В верхнем правом углу этикетки предусмотрена технологическая рамка для написания введенного программируемого коэффициента. Технологическая рамка закрыта пломбировочной крышкой.
21. Драгметаллы отсутствуют.
22. Внешний вид прибора должен соответствовать образцу-эталону, утвержденному в установленном порядке.
23. Прибор должен соответствовать ТУ РБ 300125187.208-2004.

Изм.	Лист	N докум.	Подпись	Дата	ЗПМ.499.393 ГЧ			
Разраб.		Никитин			Спидометр электронный ПА8090 Габаритный чертеж	Литера	Масса	Масштаб
Проверил		Попеленко				А	см. ТАБЛ.	1:1
Т. контр.		Тимошенко				Лист 1	Листов 2	
Н. контр.		Закалинская						
Утв.		Радионов						

Копировал

Формат А1

Перв. примен. ПА8090

Справ. N

Подп. и дата

Инв. N дубл.

Взам. инв. N

Подп. и дата

Инв. N подл.