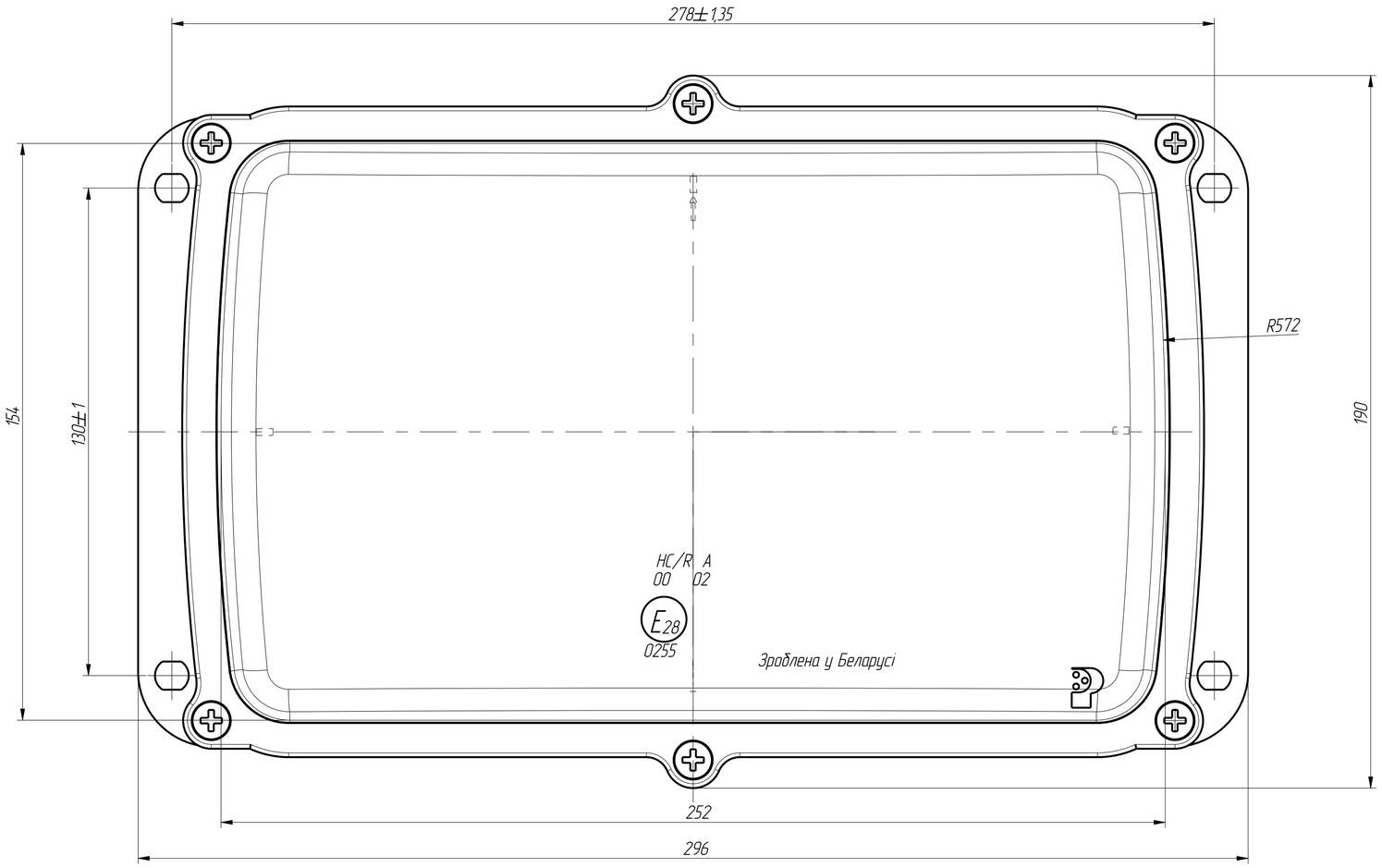

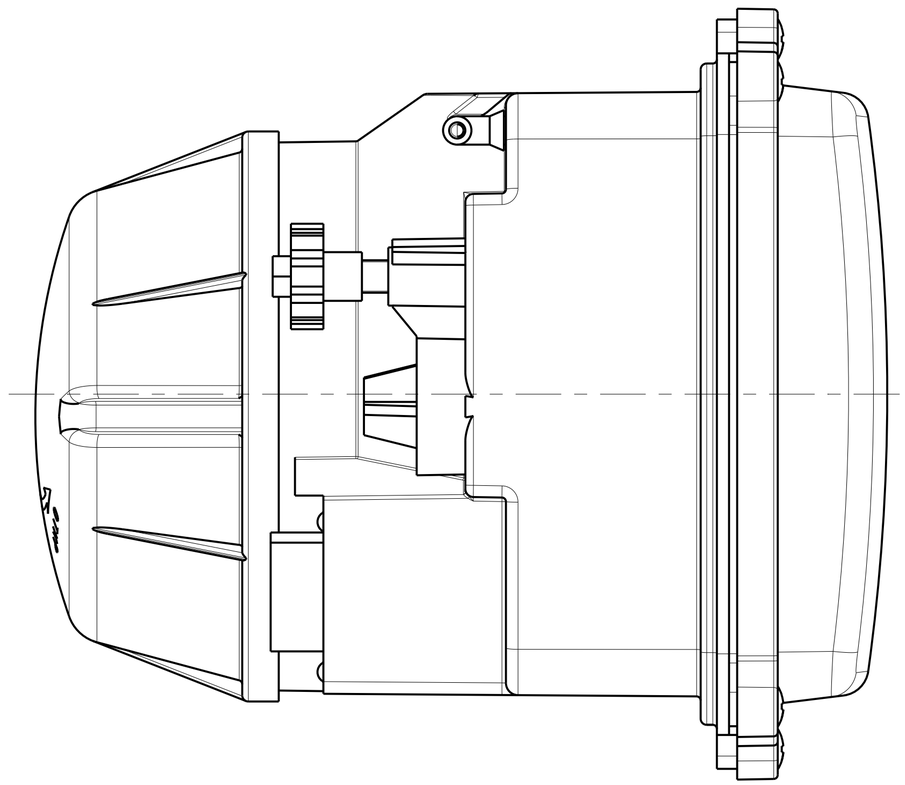

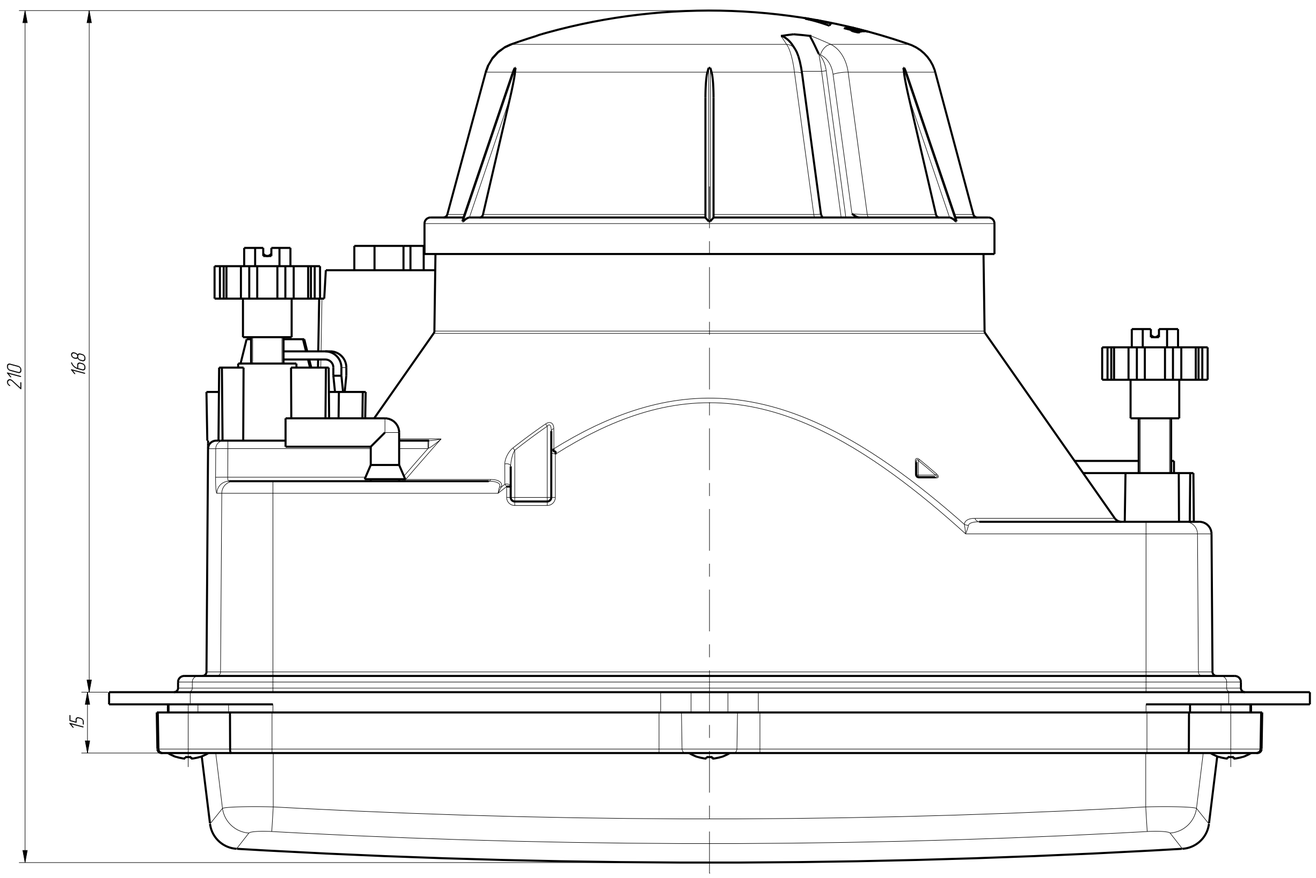

1 Присоединительные размеры по ОСТ 37.003.032-88 для штырей типа 01 серии 6,3 и колодки штыревой 502604.
2 Угол корректировки светового пучка в зависимости от загрузки автомобиля в указанном положении составляет 0°50'.
3 Климатическое исполнение "О" ГОСТ 15150.

Схема электрическая

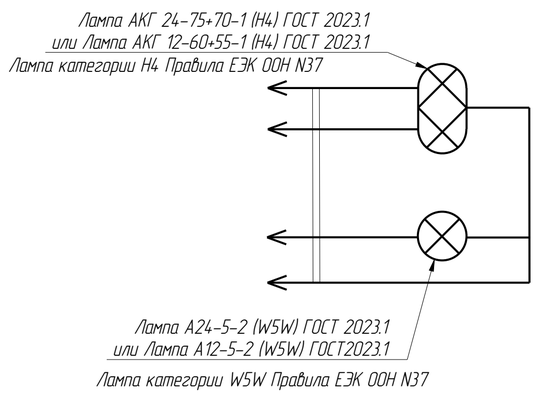

Рис. 2

Остальное см. РИС 1

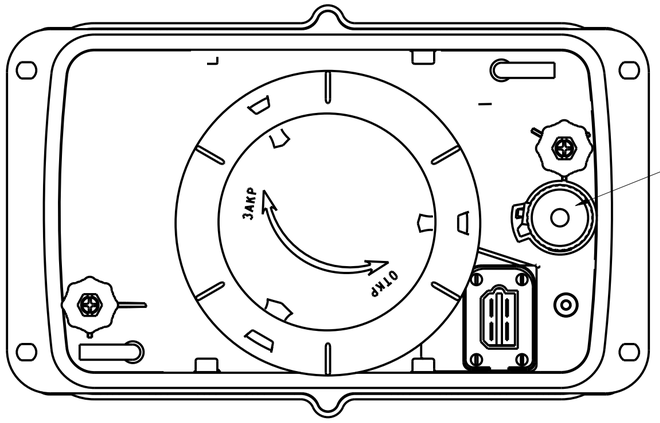

Винт ручного корректора пучка света

Момент вращения < 0,3 Н м

Рис. 3

Остальное см. РИС 1

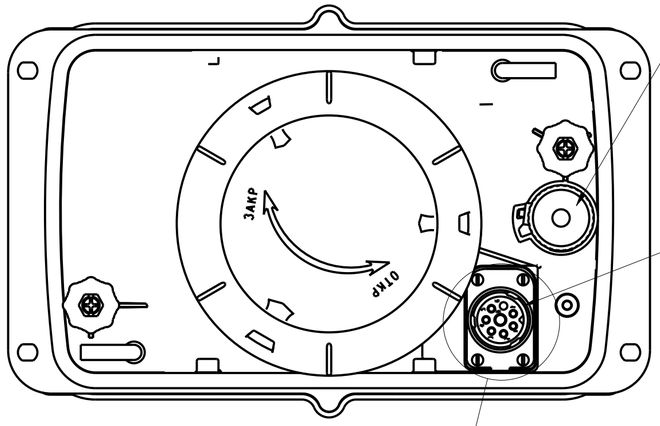

Винт ручного корректора пучка света

Момент вращения < 0,3 Н м

Присоединительные размеры байонетного разъема по DIN 72580. Подключение к электр. цепи автомоб. колодкой 98000681 или 9800682 фирмы SCHLEMMER

A

A(1:1)

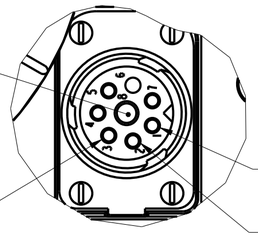

Рис. 4

Остальное см. РИС 1 и Рис. 3

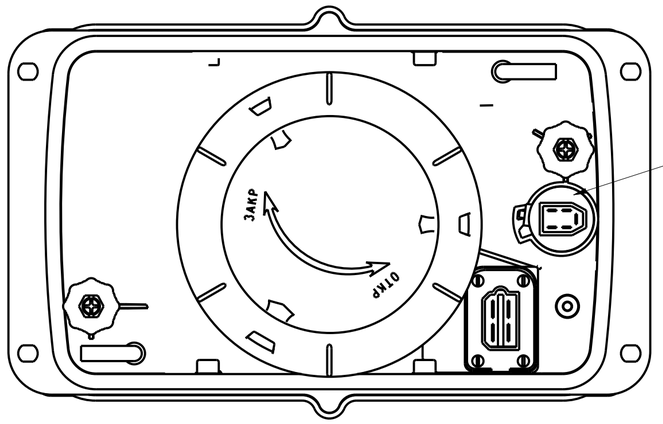

Электропривод корректора фар ЭПК 02-06 ТУ 4573-07530936

место подсоединения кабеля 087 или аналогичного в соответствии с ТУ 4573-043-07530936-99

Рис. 5

Остальное см. РИС 1

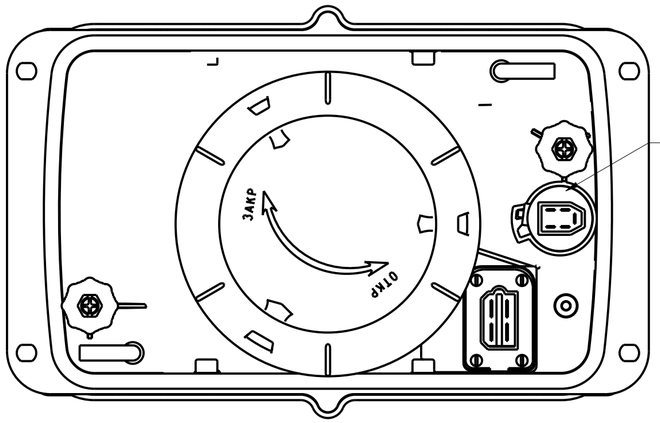

Электропривод корректора фар ЭПК 02-06 ТУ 4573-07530936

место подсоединения кабеля 087 или аналогичного в соответствии с ТУ 4573-043-07530936-99

Имя файла 3D-модели	112032900000
Имя файла чертежа	29-10_19_GAB-GERM

Изм	Лист	№ докум.	Подп.	Дата	112.03.29.00.000-10 ГЧ	Лист 2

Формат А2

Перв. прим. | Справ. № | Подп. и дата | Инв. № дубл. | Взам. инв. № | Подп. и дата | Инв. № подл.