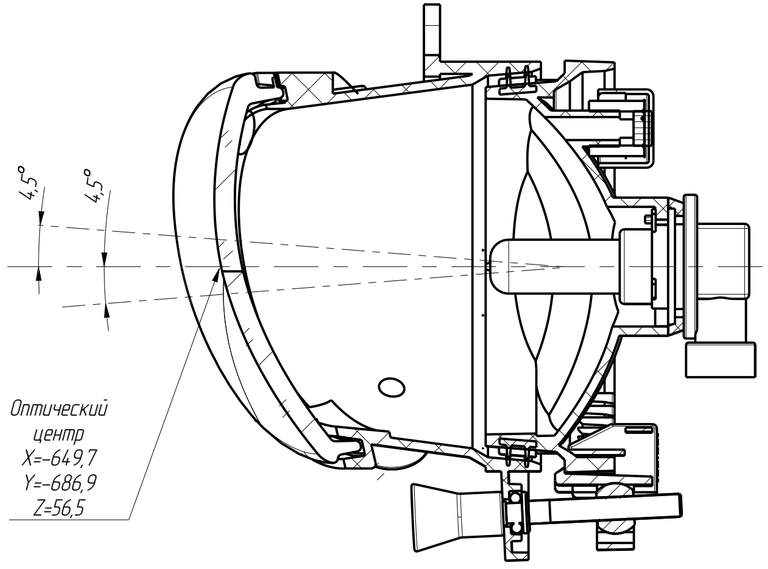


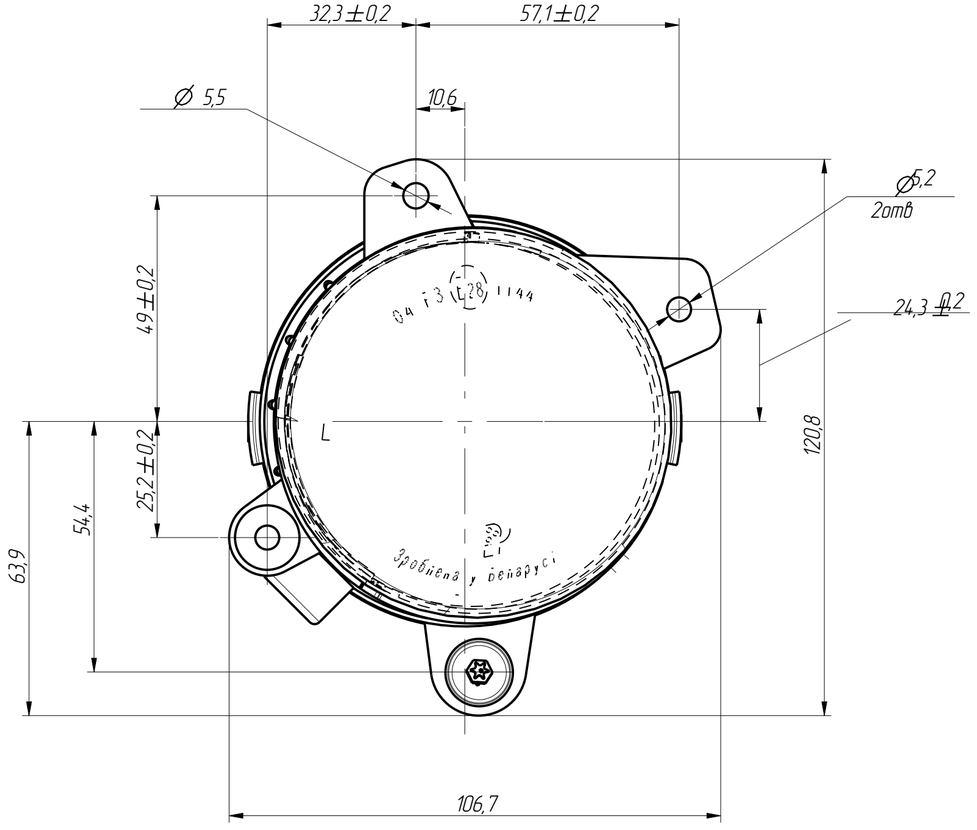


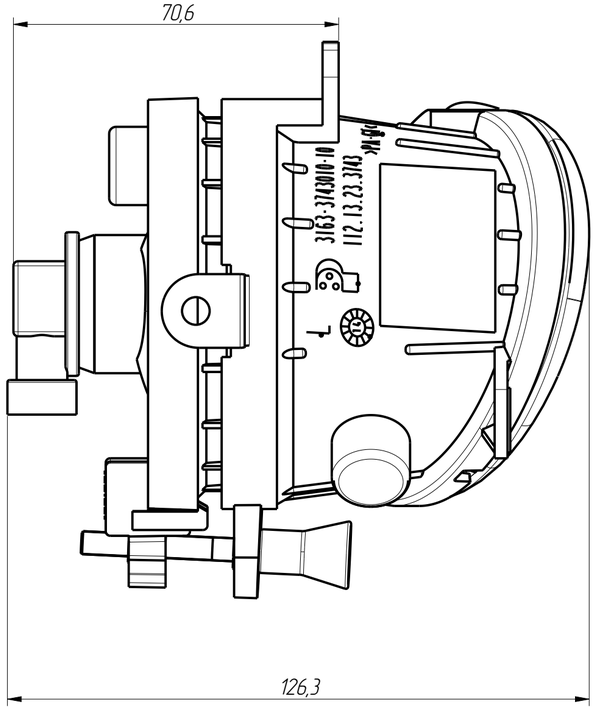


Таблица 2

| Обозначение | Условное обозначение ОАО "Руденск" | Прим. |
|---|---|---|
| 112.13.23.3743.00.000 | 112.13.23.3743 | Левая |
| 112.13.23.3743.00.000-01 | 112.13.23.3743-01 | Правая |

Схема электрическая

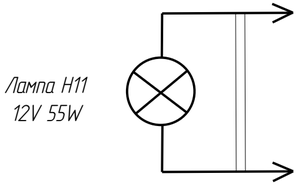


1.Регулировка оптического элемента винтом E±4°30'.
2.Крутящий момент регулировочного винта 0,4±0,2 Н·м.
Размеры под ключ:
3.1 Допускается наличие Шестигранника S4
3.2 Шестигранник S5
3.3 Torx T20
4.Категория лампы накаливания H11 со знаками официального утверждения.
5.Подключение к бортовой сети автомобиля посредством колодки
1-1355668-2 ф.TYCO ELEKTRONICS.