Счетчик моточасов-вольтметр УК34.2



Используется для измерения и отображения в цифровом виде времени наработки двигателя и напряжения бортовой сети автотракторной, строительно-дорожной техники и промышленных электроустановок.

Применяется в автотракторной технике с напряжением бортовой сети 12В и 24В. Подсчет осуществляется только при наличии сигнала работы двигателя. Наработка отображается первые 8 секунд после подачи питания, далее постоянно отображается напряжение бортовой сети с сигнализацией его отклонения от нормы.

При отсутствии напряжения питания информация сохраняется в энергонезависимой памяти счетчика.

Основные особенности

- выполнение функций счетчика моточасов и вольтметра одним указателем;
- стандартный «автотракторный» корпус;
- 6-ти разрядный цифровой индикатор.

Модификации

УК34.2

Сигналом включения счета является как постоянное, так и переменное напряжение.

УК34.2-01

Сигналом включения счета является только переменное напряжение (для затруднения несанкционированной «намотки» времени наработки).

ISO 9001 registered company

Основные технические характеристики

Параметр	Значение
Диапазон рабочих/измеряемых напряжений	от 9 до 36 В
Диапазон отображения времени наработки	от 0 до 99999 ч
Дискретность показаний: — измеряемого напряжения — времени наработки	 0,1 В 1 ч
Дискретность отсчета времени наработки	1 с
Погрешность измерения напряжения — в диапазоне температур от минус 20 до +55 °С — в диапазоне температур от минус 40 до +55 °С	 ± 1 % ± 3 %
Погрешность отсчета времени наработки — в диапазоне температур от минус 20 до +55°С — в диапазоне температур от минус 40 до +55°С	 ± 1 % ± 2 %
Граничные значения напряжений, при которых включается (отключается) мигание сигнализирующего символа — повышенное значение для 12 В — пониженное значение для 12 В — повышенное значение для 24 В — пониженное значение для 24 В	 15,6 (15,0) В 10,7 (11,4) В 31,2 (30,0) В 21,5 (22,8) В
Допустимое напряжение на входе «Д»	± 50
Напряжение включения подсчета времени наработки по входу «Д», не более: – постоянное, – переменное, частотой от 10 Гц до 10 кГц (действ.),	 + 1,4 + 1,4
Входное сопротивление входа «Д»	10 кОм
Потребляемый ток	не более 150 мА
Высота цифр индикатора	9,2 мм
Диапазон температур — рабочих — хранения	 от минус 40 до +55 °С от минус 50 до +65 °С
Допустимые вибрационные нагрузки — максимальное ускорение — в диапазоне частот	 не более 50 м/с^2 не более от 50 до 200 Гц
Степень защиты от внешних воздействующих факторов	IP5X
Габаритные размеры	не более 64×43 мм
Масса	не более 0,13 кг

Схема подключения

Схема включения УК34.2 (УК34.2-01)

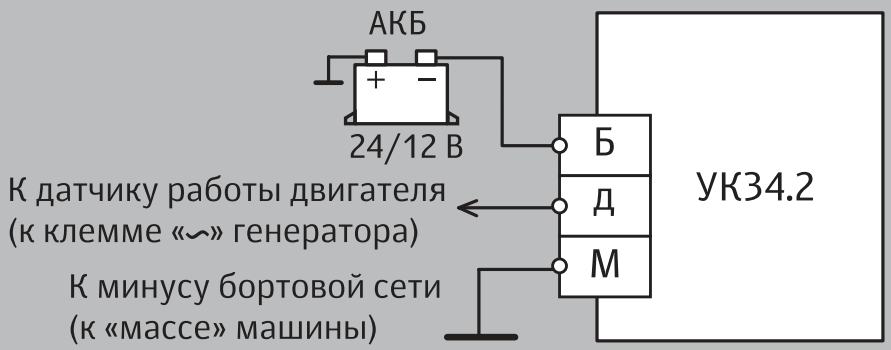

Габаритные и установочные размеры

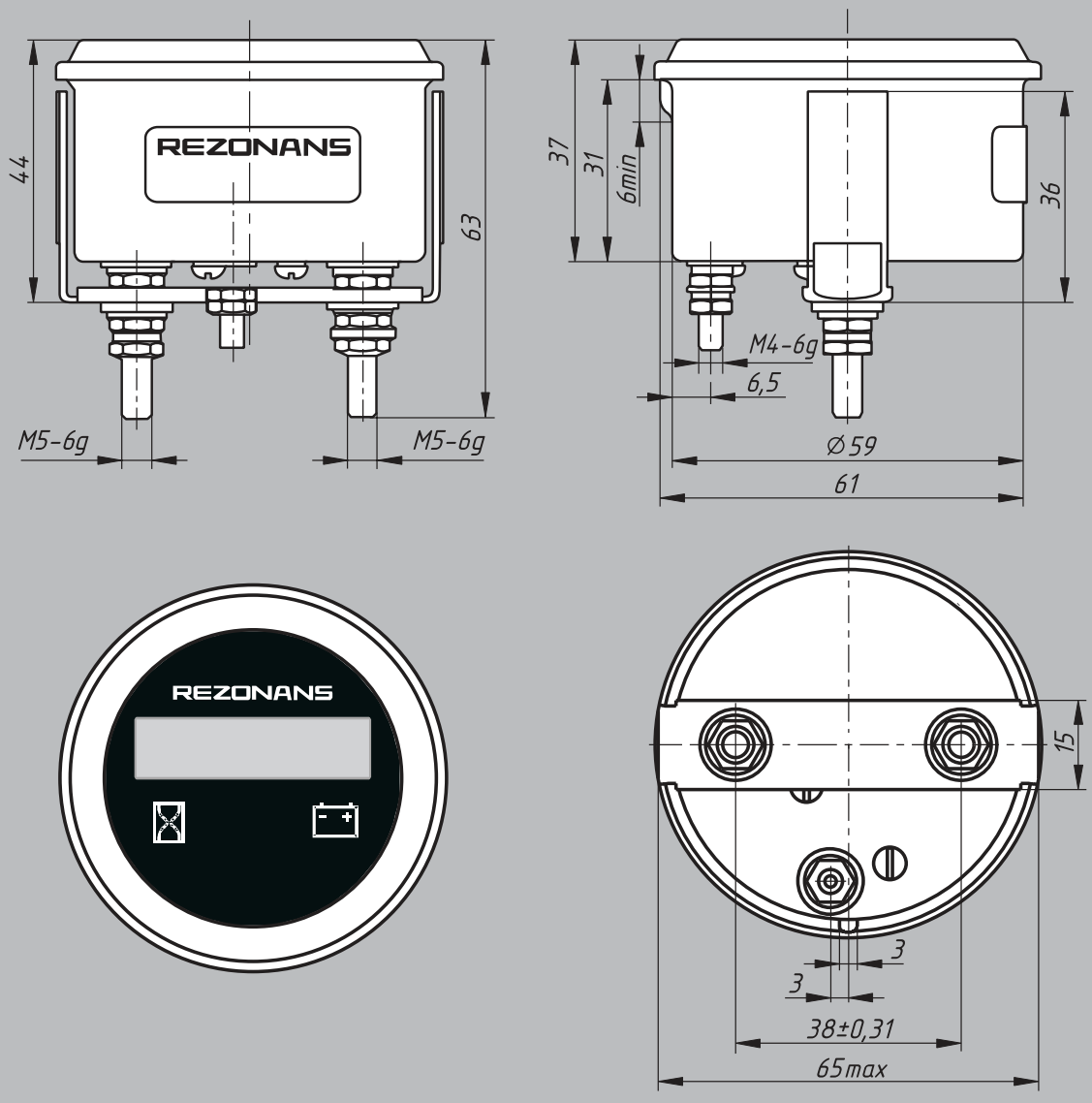

REZONANS

ООО НПП «Резонанс»
Тел./факс: (351) 254-45-77, 731-30-00
ул. Машиностроителей, д. 10-Б,
Челябинск, 454119
rez@rez.ru, www.rez.ru

Выпускаемая продукция

Системы контроля, защиты
и управления мобильных машин

Приборы безопасности
грузоподъемной техники

Датчики

Беспроводные устройства

Джойстики

Приборные панели и указатели

Преобразователи напряжения

Реле и реле-регуляторы

ТО-18-18071-110408-РУ