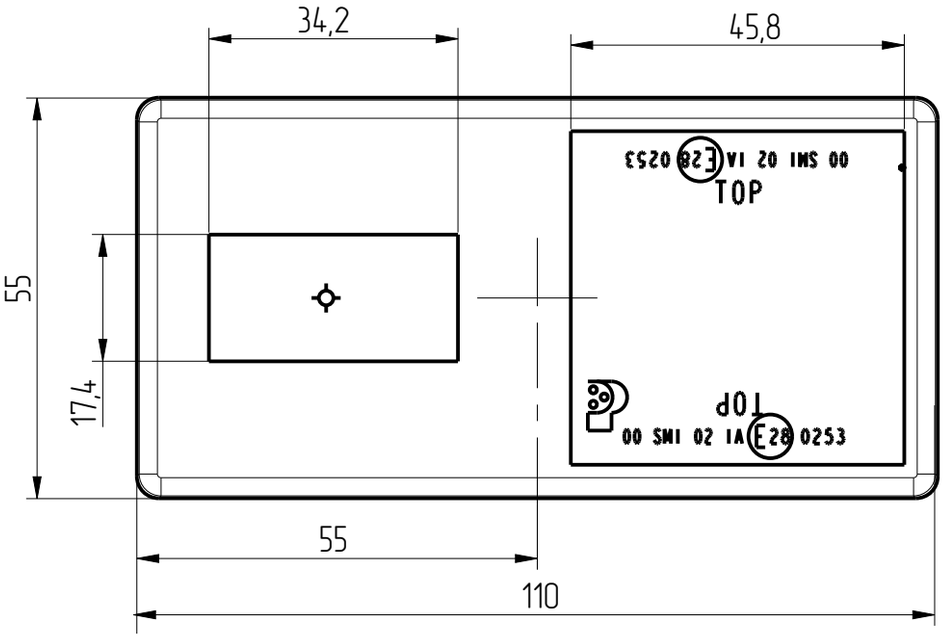

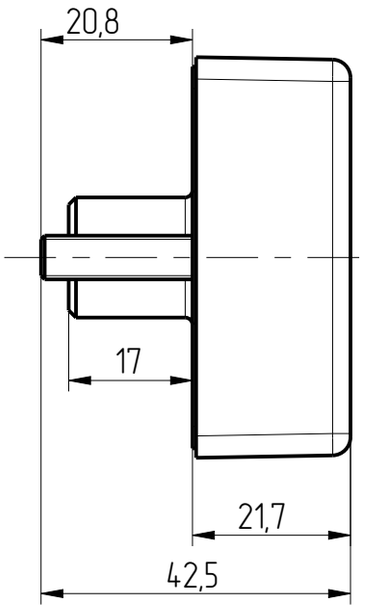

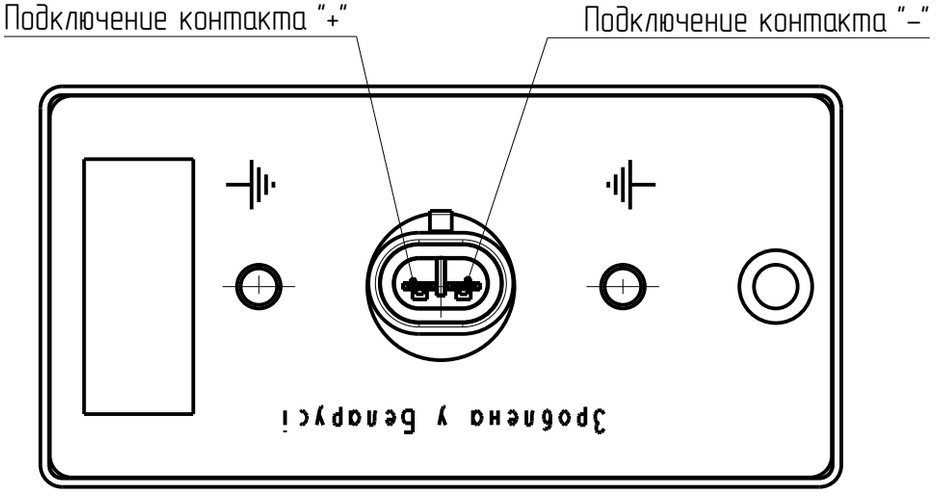

Схема электрическая

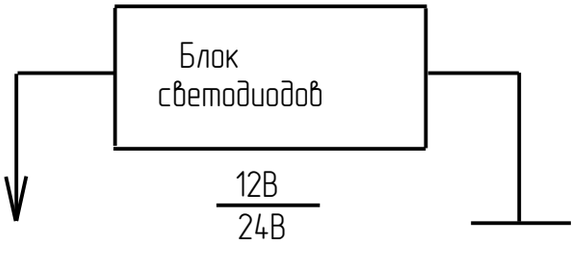

Таблица 1

Обозначение	Напряжение, В	Мощность, Вт	Посадочное место на автомобиле, d мм	Степень защиты IP по по ГОСТ 14254
112.04.34.00.000	24	1,6	18min	IP 55
112.04.34.00.000–01	12	0,8	18min	IP 55
112.04.34.00.000–02	24	1,6	21min	IP 67
112.04.34.00.000–03	12	0,8	21min	IP 67

1. Присоединительные размеры штыря типа 01 серии 6.3 по ОСТ 37.003.032–88
2. Секция бокового габаритного огня – цвет автожелтый Размер освещающей поверхности 34,2х17,4
3. Секция световозвращателя– цвет автожелтый
4. Момент затяжки резьбового соединения 2,5 ±0,25Нм
5. Колодка штыревая 282104–01 фирмы Tyco Electronics
6. Подключение к электрической цепи автомобиля при помощи колодки гнездовой 282080–01 фирмы Tyco Electronics