БелАК
БелАвтоКомплект

Паспорт изделия
Электродвигатель отопителя

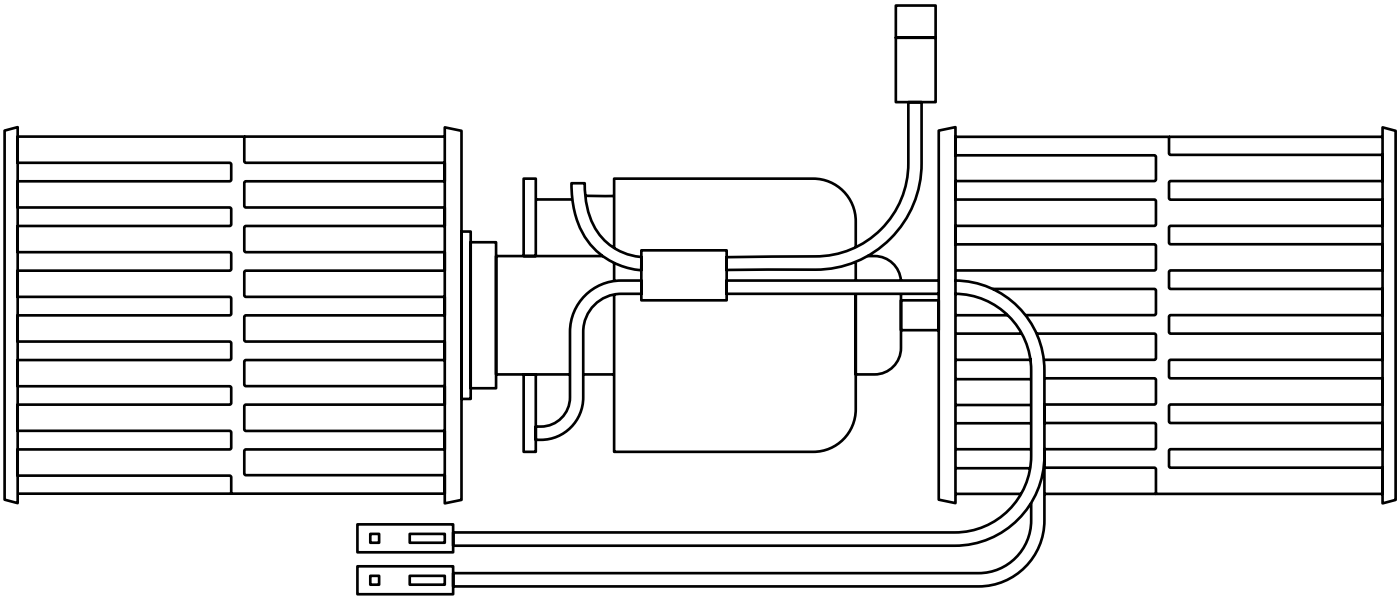

Список артикулов, для которых применимо данное пособие:
БАК.11847, БАК.11848, БАК.00007

Перед использованием изделия внимательно прочтите данное руководство.

Содержание

Предназначение изделия и краткое описание 3
Схема устройства 3
Основные технические характеристики 3
Принцип работы 4
Рекомендации по установке 4
Гарантийные обязательства и срок службы 4
Сведения о сертификации 4

I . ПРЕДНАЗНАЧЕНИЕ ИЗДЕЛИЯ И КРАТКОЕ ОПИСАНИЕ

Электродвигатель отопителя БелАК **БАК.11847** (ан.: 68.3780) и **БАК.11848** (ан.:681.3780) - это электродвигатель в сборе с двумя крыльчатками и **БАК.00007** (ан.: 511.3730) без крыльчаток, который обеспечивает циркуляцию потока воздуха через радиатор отопления и поступление воздуха в салон автомобиля, создавая комфортный климат для водителя.Синхронный двигатель отопителя, сохраняет производительность при перепадах температуры, имеет высокий КПД и качественное исполнение внутренних деталей. Мотор отопителя 12 вольт и 24 вольт вырабатывает мощность до 90 Вт.

I I . СХЕМА УСТРОЙСТВА

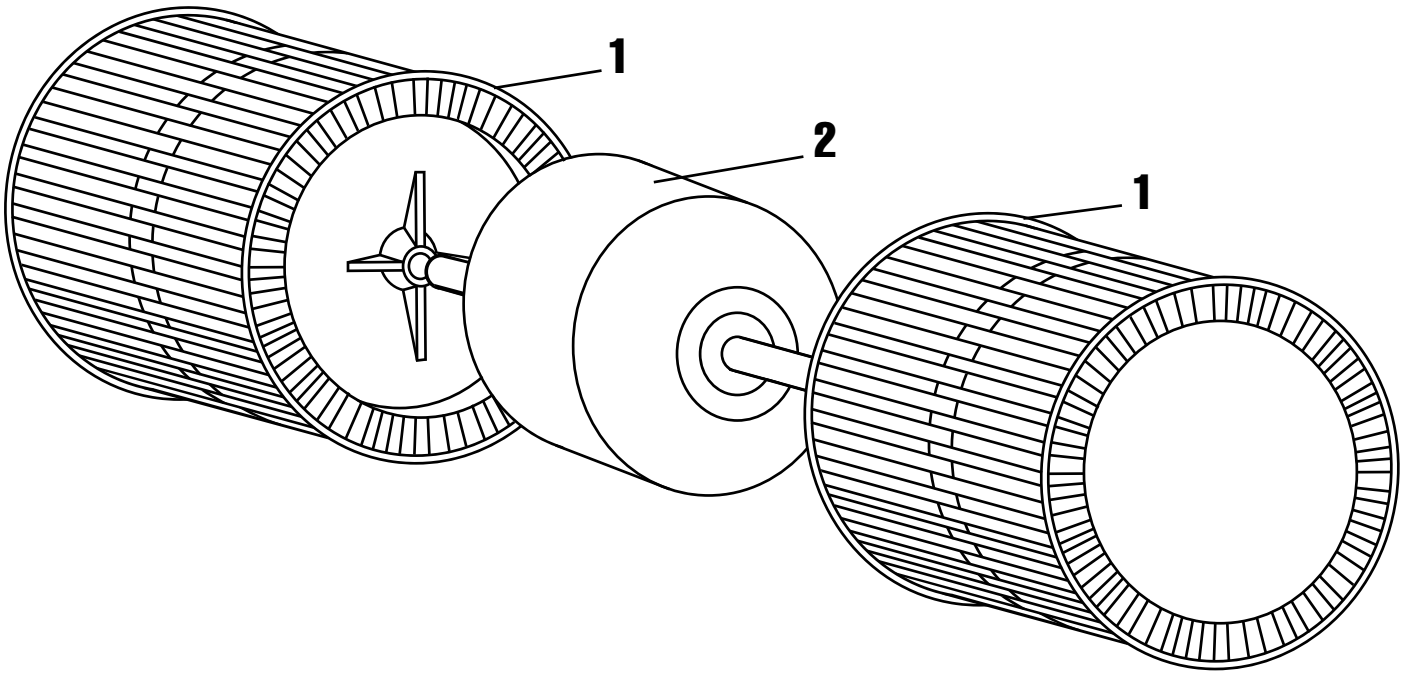

1 - крыльчатка, **2** - электродвигатель.

I I I . ОСНОВНЫЕ ТЕХНИЧЕСКИЕ ХАРАКТЕРИСТИКИ

артикул	наименование	напряжение	мощность	применяемость	комплектность
БАК.11847	Электродвигатель отопителя	12 V	90 Вт	ГАЗ, ПАЗ	с крыльчатками
БАК.11848	Электродвигатель отопителя	24 V	90 Вт	ГАЗ, ПАЗ	с крыльчатками
БАК.00007	Электродвигатель отопителя	12 V	90 Вт	ГАЗ, ПАЗ	без крыльчаток

I V . ПРИНЦИП РАБОТЫ

Электрический двигатель представляет из себя электрическую машину, или электромеханический преобразователь, который способствует преобразованию электрической энергии в механическую, при этом выделяя тепло. Что же касается конструктивной составной, то такого рода печка салона автомобиля не представляет из себя сложного устройства. Тепло распространяется в салоне по воздуху и возникает непосредственно от работающего двигателя. Нагревающийся тосол, который циркулирует в охладительной системе двигателя внутреннего сгорания, попадает непосредственно в отопительную систему, откуда достигает радиатора печки, который выполняет функцию батареи. Через соты радиатора устройство вентилятора прогоняет забортный воздух, посредством чего воздух прогревается и поступает в салон напрямую через воздуховоды. Тосол, проходящий через радиатор отопителя, непременно возвращается в двигатель внутреннего сгорания. Весь этот процесс обеспечивает нахождение радиатора в постоянно высоких температурных условиях. Именно таким образом происходит функционирование печки отопителя на большей части моделей автомобилей.

V . РЕКОМЕНДАЦИИ ПО УСТАНОВКЕ

Установку электродвигателя отопителя рекомендуется производить на сертифицированных станциях обслуживания.

ВНИМАНИЕ! Неисправный электродвигатель отопителя рекомендуется заменить новым.

V I . ГАРАНТИЙНЫЕ ОБЯЗАТЕЛЬСТВА И СРОК СЛУЖБЫ

Производитель гарантирует соответствие изделия требованиям технических условий при соблюдении потребителем условий эксплуатации, транспортировки и хранения.
Гарантийный срок на изделие 6 месяцев со дня продажи. Обязательно заполнение гарантийного талона (см. на обороте).
Дату изготовления смотрите на упаковке.
Срок службы изделия 5 лет.
Срок годности (срок хранения) 7 лет.*

**Примечание - На срок хранения влияет температура хранения ниже или выше 10°С. Хранение при температуре выше 10°С сокращает срок хранения приблизительно на 50%, хранение при температуре ниже 10°С увеличивает срок хранения приблизительно на 100%. При длительном хранении (более 50% срока годности) изделия, без использования, перед применением рекомендуется заменить гидравлическое масло и проверить сохранность РТИ.*

V I I . СВЕДЕНИЯ О СЕРТИФИКАЦИИ

Изделие соответствует требованиям ГОСТ 28751-90, ГОСТ 29157-91
Изделие соответствует ТР ТС 018/2011 «О безопасности колёсных транспортных средств»
Изделие соответствует требованиям сертификации Таможенного Союза

Претензии по качеству принимаются по месту приобретения товара, либо:
ООО «БелАК-Рус» г. Санкт-Петербург, Старо-Петергофский проспект, дом 24, корпус 6, литер «А»
Тел. +7 (812) 383-99-02
E-mail: info@belak.ru
WWW.BELAK.RU
Произведено в КНР
Гарантия: 6 мес.*

Гарантийный талон:

Обязательна установка в сертифицированном центре технического обслуживания автомобилей СТО или автомастерской.

Условия гарантии:
Гарантия не распространяется на повреждения вызванные: естественным износом, несчастным случаем, неправильным использованием или неправильной установкой. Гарантийные обязательства не распространяются на изделия со следами внесения любых конструктивных изменений (включая сборку/разборку за исключением доступа к фильтрующим элементам и другим частям изделия, требующим периодического сервисного обслуживания) и изделия, имеющие механические повреждения, за исключением повреждений, явившихся следствием дефекта конструкции устройства.

С условиями гарантии ознакомлен _____ / _____ / _____ 20___ г.

Наименование продавца _____

Дата продажи _____

Подпись продавца _____ Штамп продавца

Наименование СТО _____

Дата установки _____

Особые отметки при установке _____

Подпись мастера СТО _____ Штамп СТО

*обязательно заполнение всей информации в гарантийном талоне