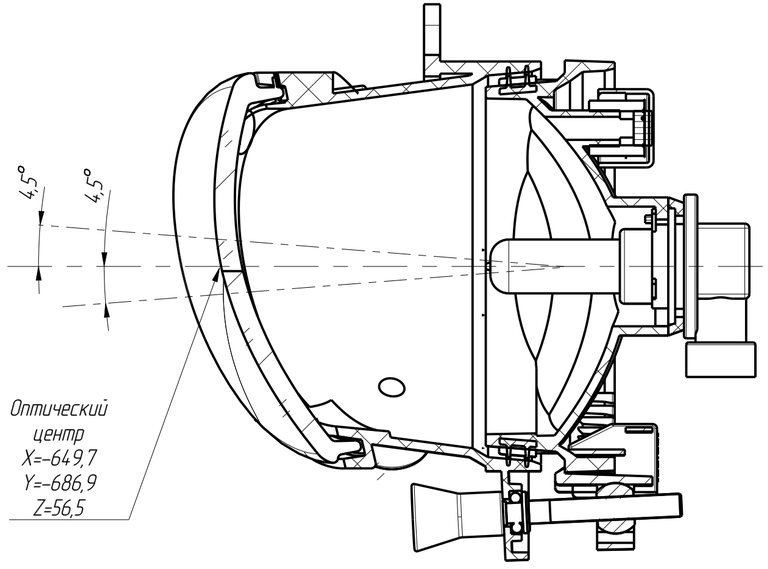

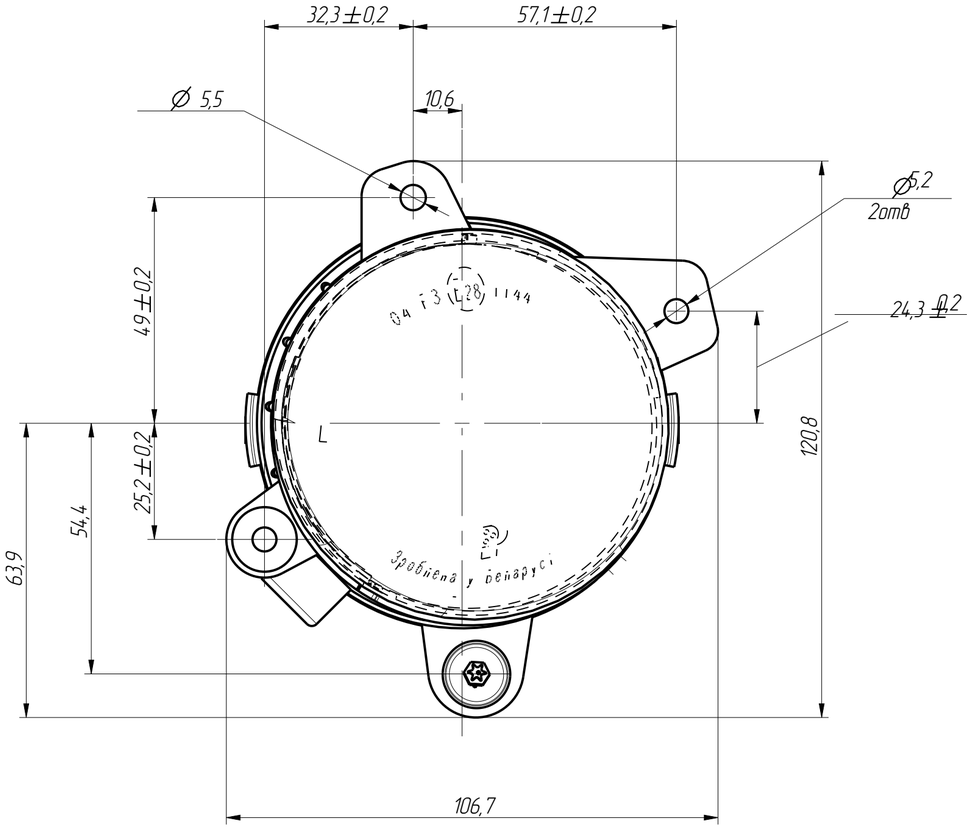

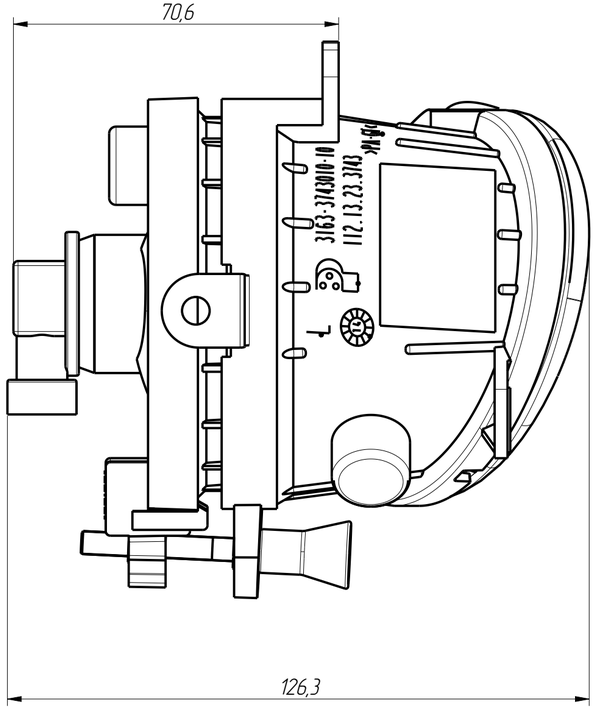

Таблица 2

Обозначение	Условное обозначение ОАО "Руденск"	Прим.
112.13.23.3743.00.000	112.13.23.3743	Левая
112.13.23.3743.00.000-01	112.13.23.3743-01	Правая

Схема электрическая

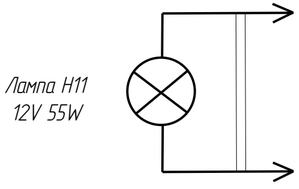

1.Регулировка оптического элемента винтом E±4°30'.
2.Крутящий момент регулировочного винта 0,4±0,2 Н·м.
Размеры под ключ:
3.1 Допускается наличие Шестигранника S4
3.2 Шестигранник S5
3.3 Torx T20
4.Категория лампы накаливания H11 со знаками официального утверждения.
5.Подключение к бортовой сети автомобиля посредством колодки
1-1355668-2 ф.TYCO ELEKTRONICS.