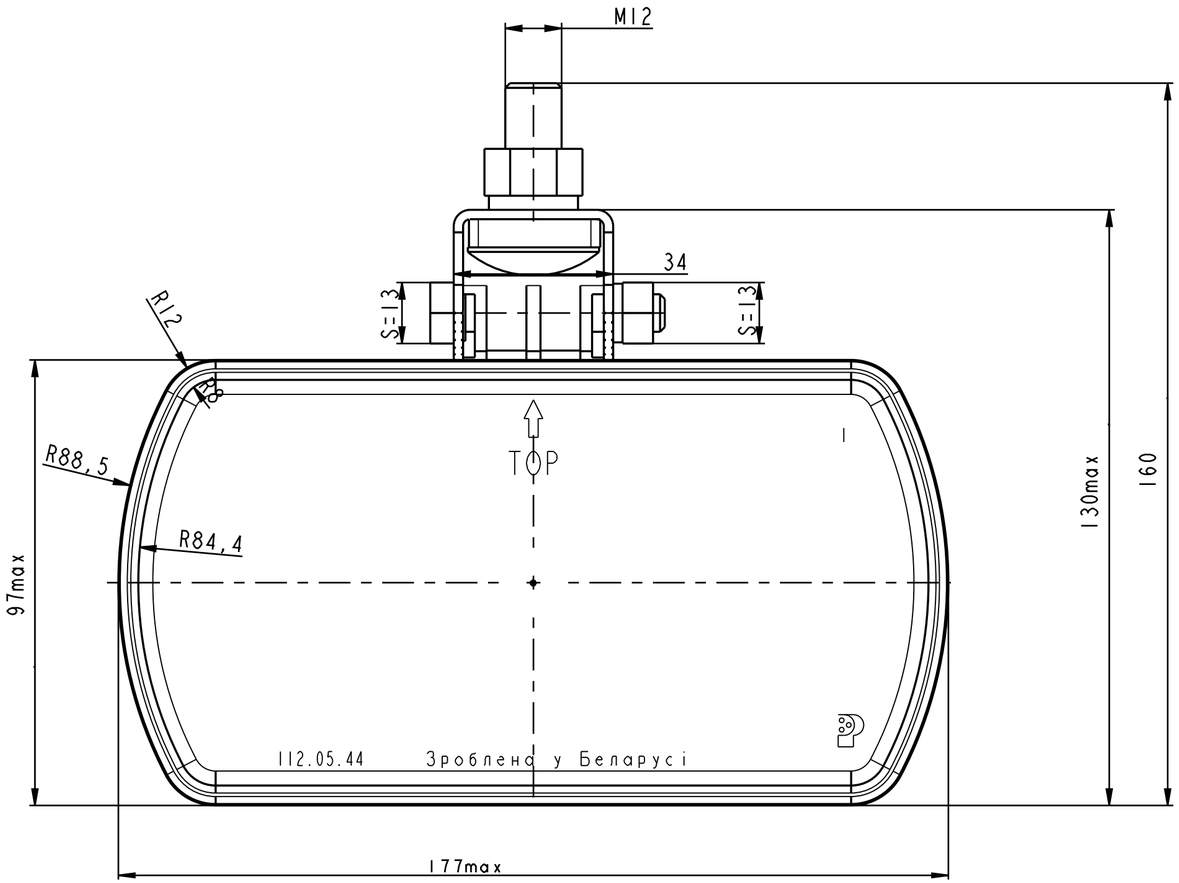

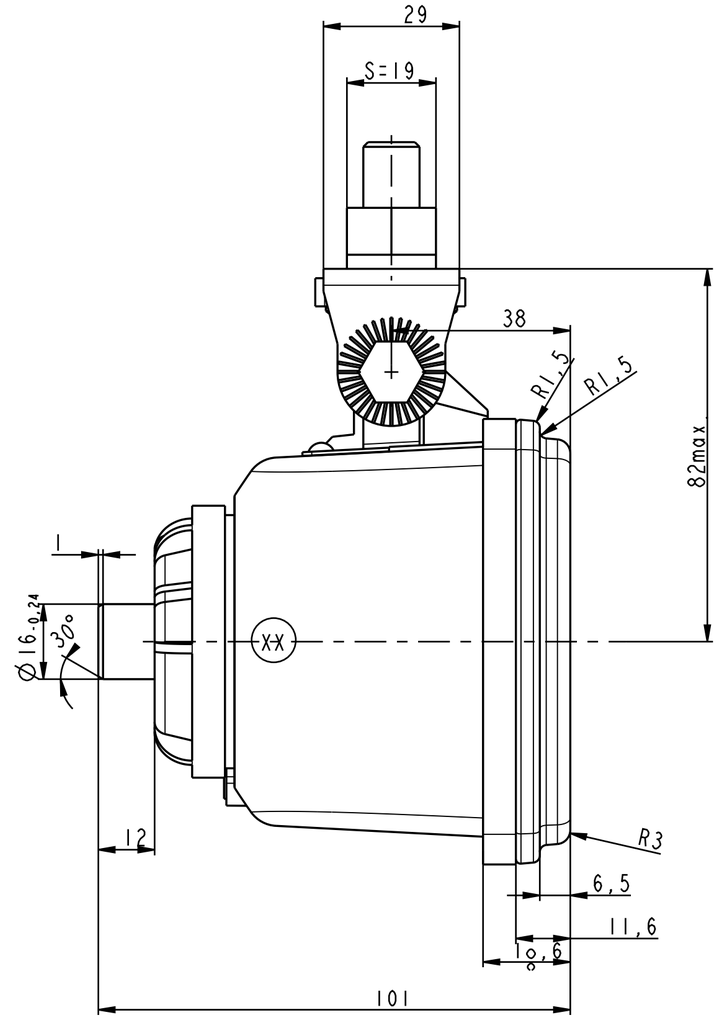

Схема электрическая принципиальная

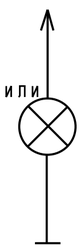

Лампа АКГ 12-55-1 или
АКГ 24-70-1
ГОСТ 2023.1-88

Категория Н3
Правила ООН N37

Таблица 1

Наименование	Основные показатели
Степень защиты	IP66 ГОСТ 14254
Категория размещения	"1" по ГОСТ 15150
Климатическое исполнение	"О" ГОСТ 15150
Режим работы	Продолжительный номинальный "S1" по ГОСТ 3940, ГОСТР 52230

Таблица2

Условное обозначение	Напряжение,В
112.05.44	24
112.05.44-01	12

Присоединительные размеры и технические требования на штырь 102612 (серии6,3) по ОСТ 37.003.032-88.