Рис 1

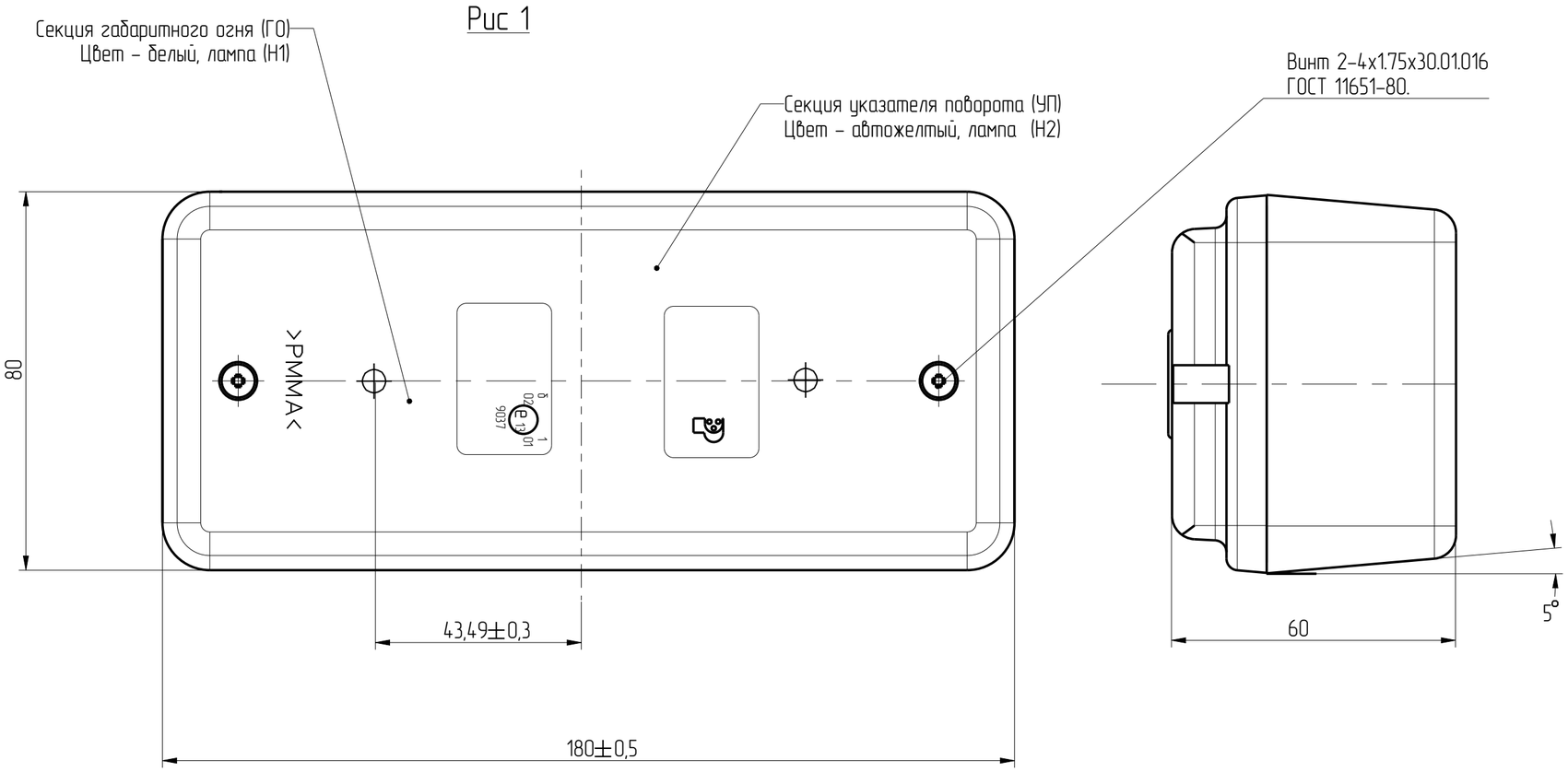

СХЕМА ЭЛЕКТРИЧЕСКАЯ ПРИНЦИПИАЛЬНАЯ

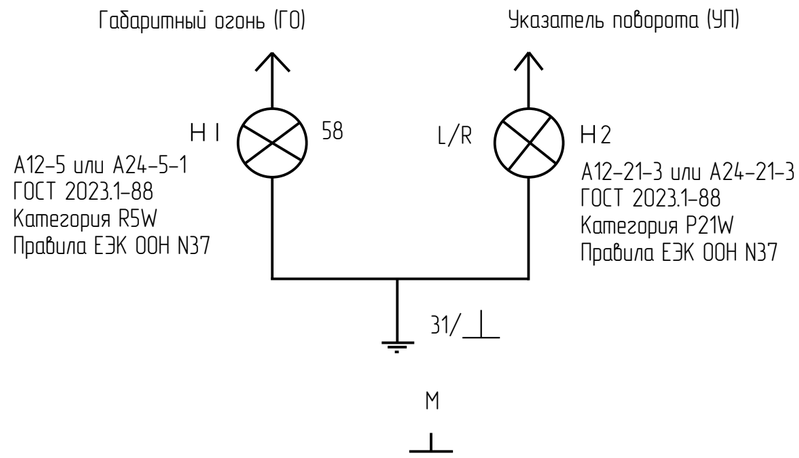

1.Дренажные отверстия фонаря вскрываются на транспортном средстве потребителем размером $4_{-2}x8_{-3}$.

2.Фонарь в вертикальном положении устанавливается дренажным отверстием вниз.

3.Обозначение клемм для подключения кабеля: 58-габаритный огонь,31/⊥-масса, L / R -указатель поворота.

4.Выводные контактные штыри 101602 по ОСТ 37.003.032-88(штырь серии 6,3)

5.Отверстия ∅7 мм и ∅9 мм вскрываются потребителем при установке на транспортном средстве.

6.Крутящий момент при отворачивании винтов для крепления рассеивателя к корпусу фонаря не должен превышать 8 Н м.}

7. Провод подключения "массы" комплектуется с фонарем для исполнений см.таблицу.

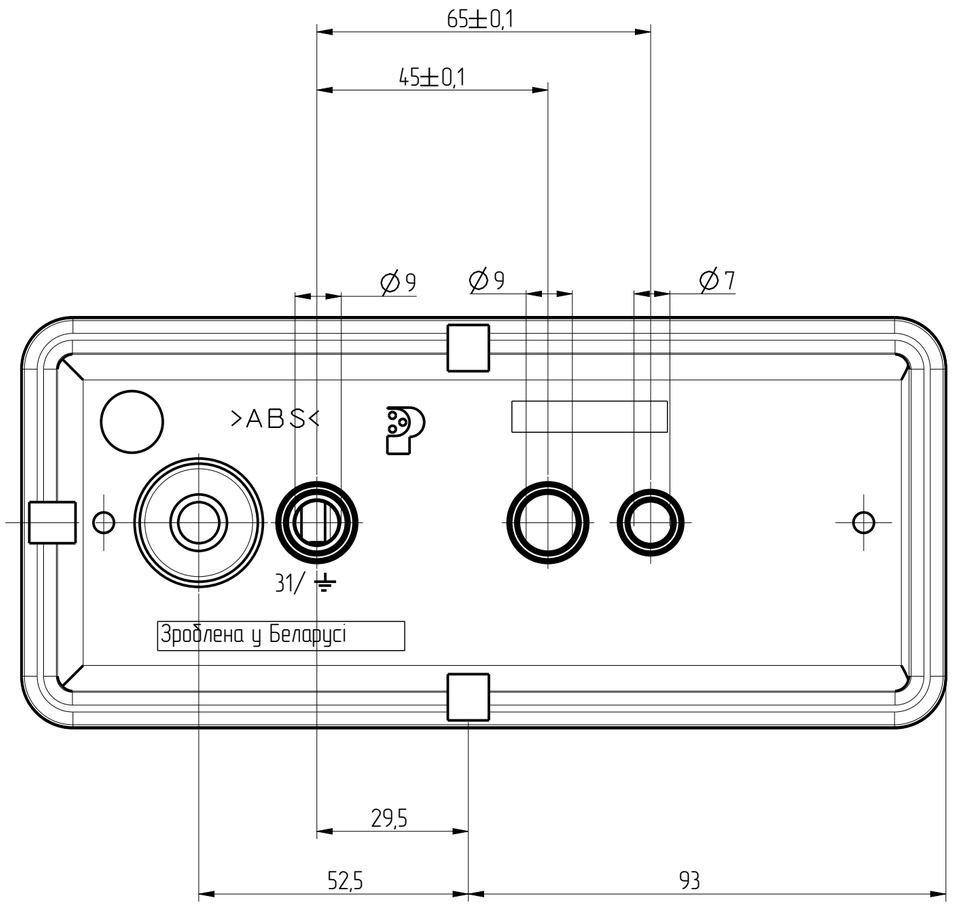

Рис.2 (остальное см.рис.1)

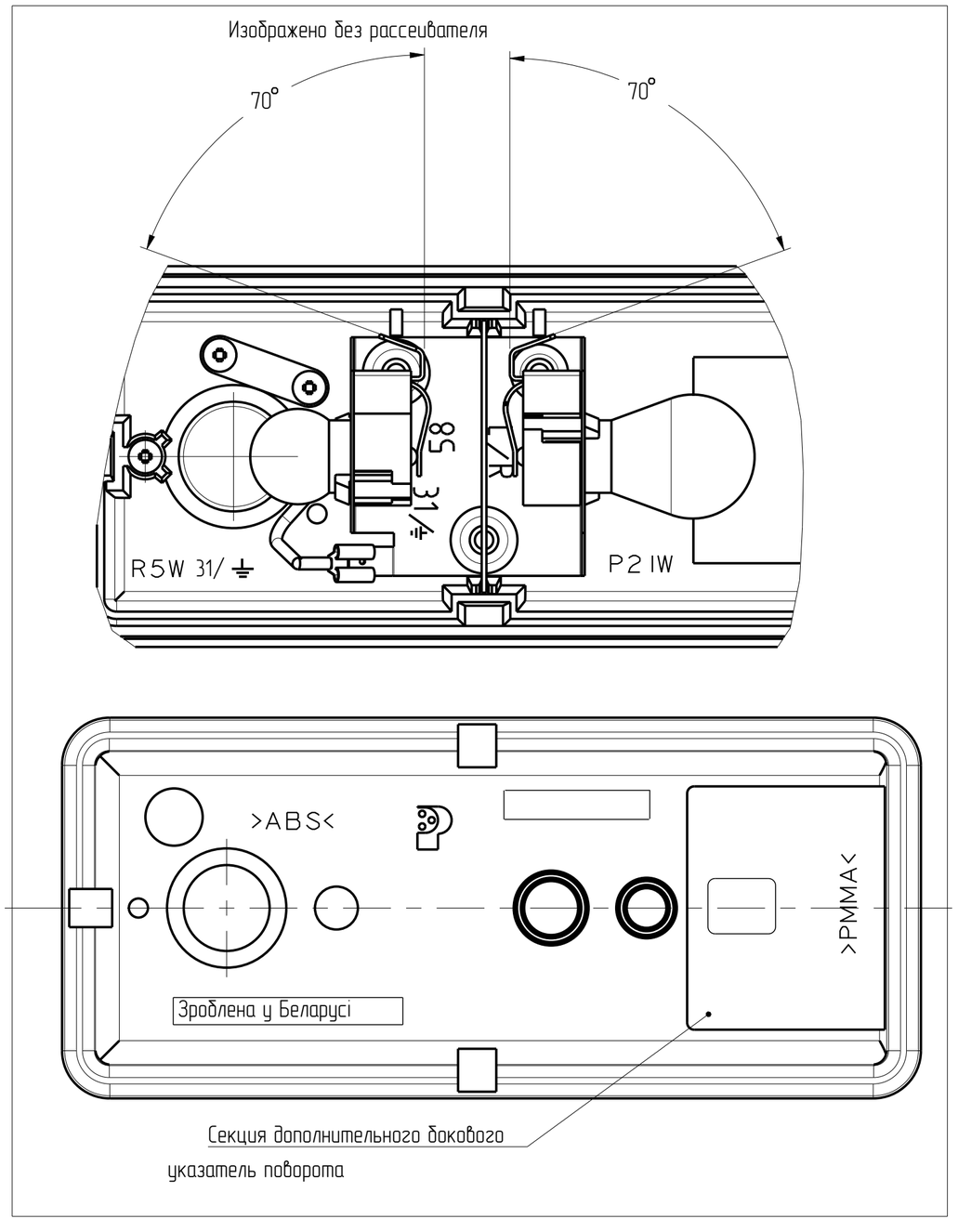

Обозначение	Условное обозначение изделия	Напряжение, В	Рис.	Примечание
3703.3712.00.000	3703.3712	12	1	С проводом "массы"
3713.3712.00.000	3713.3712	12	2	С проводом "массы"
3723.3712.00.000	3723.3712	24	1	С проводом "массы"
3733.3712.00.000	3733.3712	24	2	С проводом "массы"
3703.3712.00.000-01	3703.3712-01	12	1	Без провода "массы"
3713.3712.00.000-01	3713.3712-01	12	2	Без провода "массы"
3723.3712.00.000-01	3713.3712-01	24	1	Без провода "массы"
3733.3712.00.000-01	3723.3712-01	24	2	Без провода "массы"