Выключатели предназначены для включения плафонов подсветки при открывании дверей, капота
и багажника.

Switches are intended to switch interior lamps during open the doors, hood or trunk.

Серия 80.3710

Series 80.3710

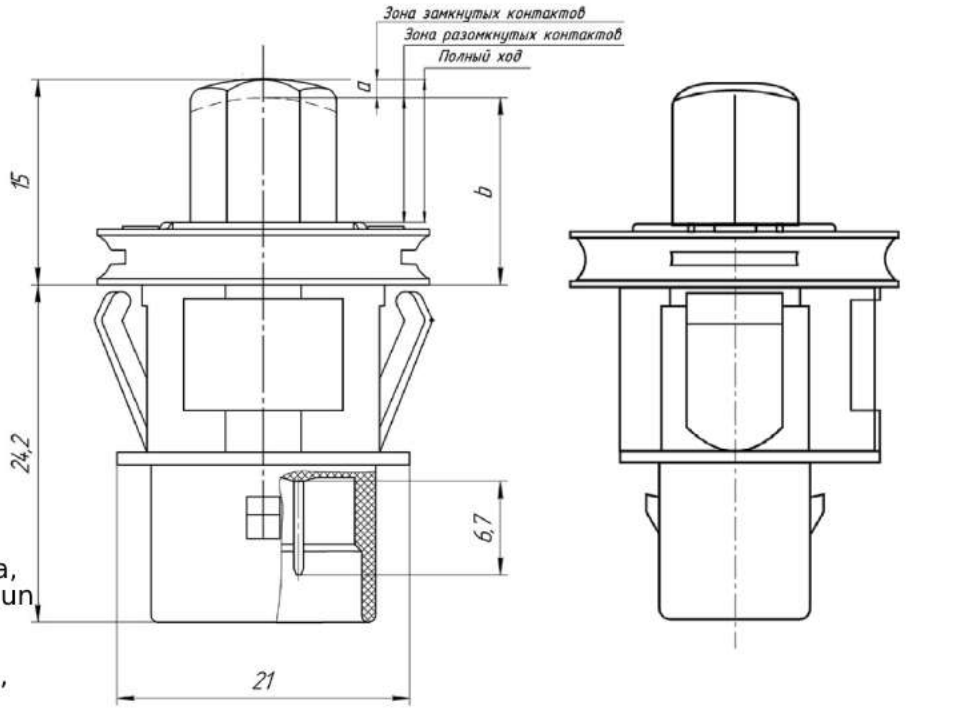

Масса не более 0,011 кг
Mass not more than 0,011 kg

Применяемость: Lada Самара (2113, 2114, 2115), Lada Приора, Lada Гранта, Lada Калина, Datsun (2195/2197), Шевроле Нива

Application:
Lada Samara (2113, 2114, 2115), Lada
Priora, Lada Granta, Lada Kalina, Datsun

Электрическая схема/Electrical diagram

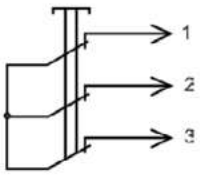

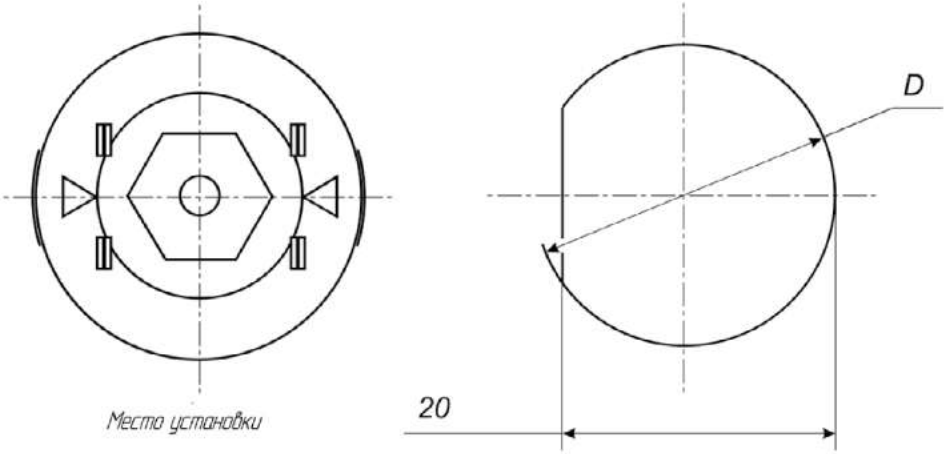

Обозначение Designation	Диаметр монтажного отверстия, мм Dimensions of pins ac cording, mm	Цвет корпуса Case color	Номинальное напряжение, В Nominal voltage, V	Номинальный ток, А Rated current, A	Размер штырей, мм Dimensions of pins, mm	Падение напряжения, мВ/А Voltage drop, mV/A	a, мм a, mm	b, мм b, mm	Режим работы Operation mode	Степень защиты Level of protection
80.3710	22,5±0,1	Чёрный ■	12	2,5	0,7 × 0,7	< 50	1,3	-	S1	IP4X
80.3710-01	22,0±0,1	Белый □	12	2,5	0,7 × 0,7	< 50	1,3	-	S1	IP4X
80.3710-02	22,5±0,1	Чёрный ■	12	2,5	0,7 × 0,7	< 50	-	11,9	S1	IP4X